平面図　S=1/10

※M１駆体取付状態

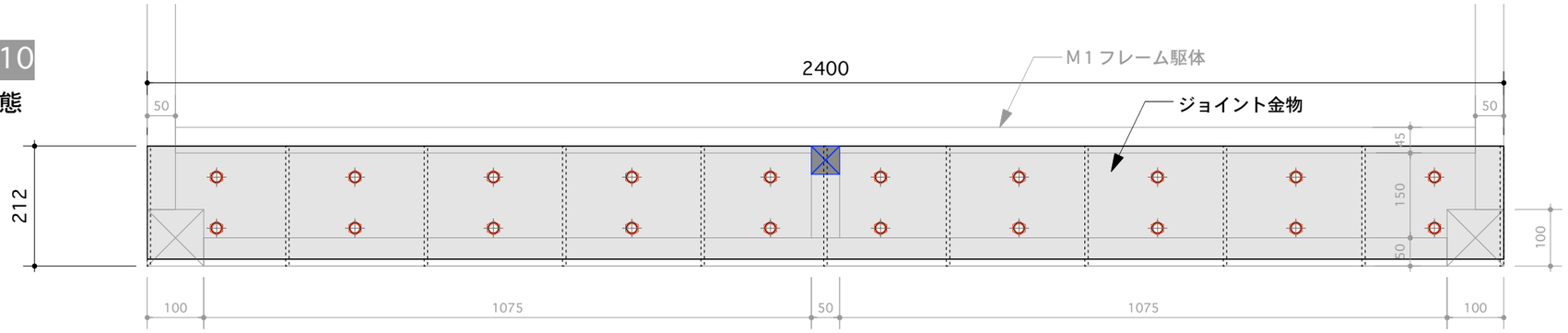

接合断面図　S=1/10

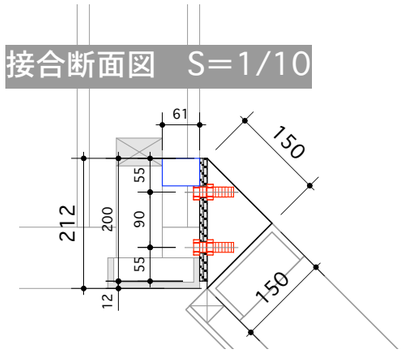

角度金物
×4個制作

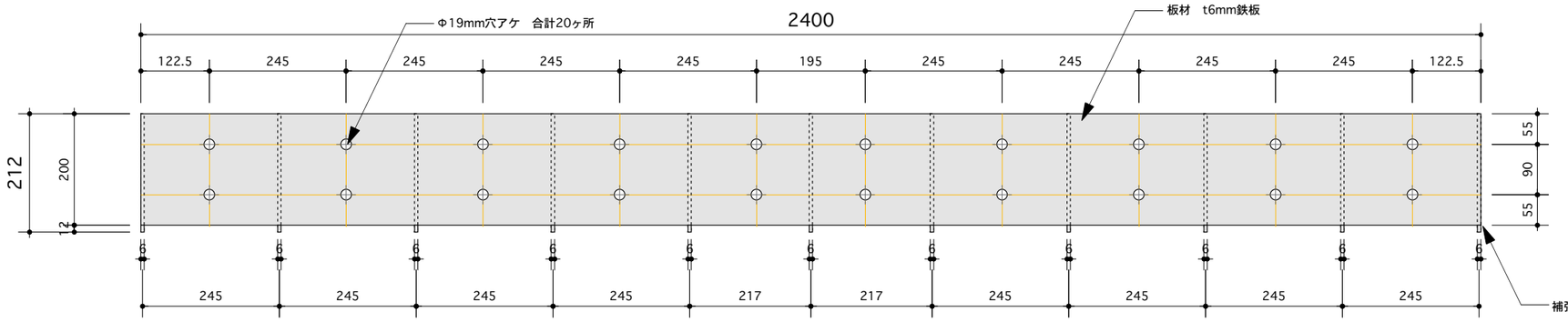

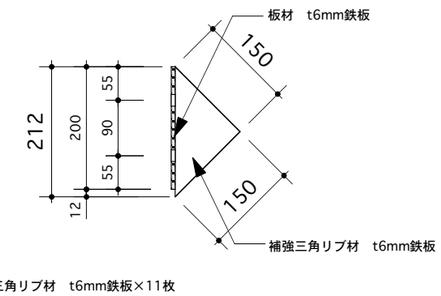

M１本体取付ベース
×4個制作

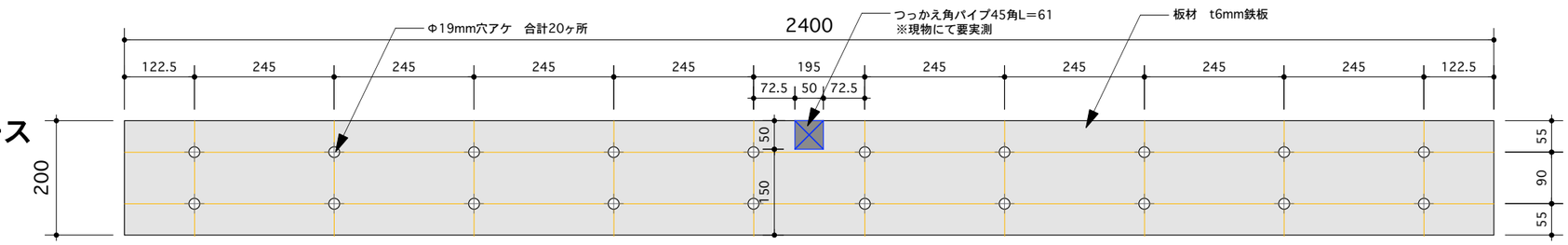

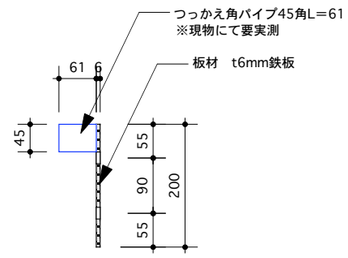

デッキ - M1 ジョイント部断面詳細図　S=1/4

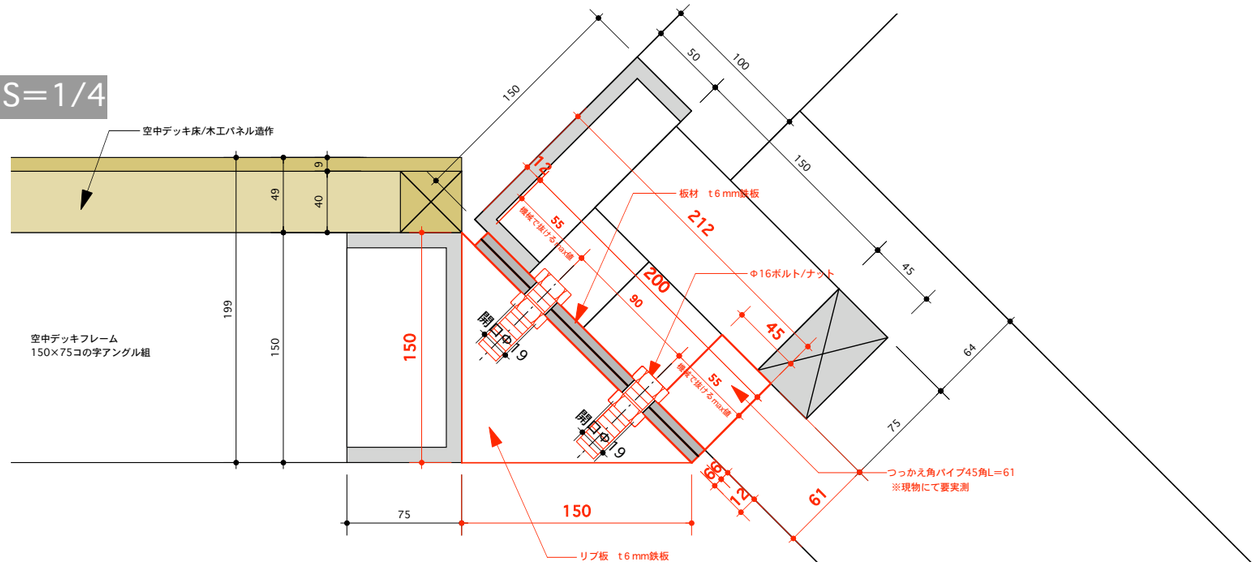

Sato LABO 東京藝術大学　先端芸術表現科　佐藤時啓研究室	title 取手アートプロジェクト2007　M-1プロジェクト アスレチックピラミッド	drawing title 角度金物詳細図	scale 1/10、1/4	consent	revisions	sheet no.
	place / date 07 . 10 . 15 .	design/draw TakujiK	director / check / code no.			04