中学男子団体戦

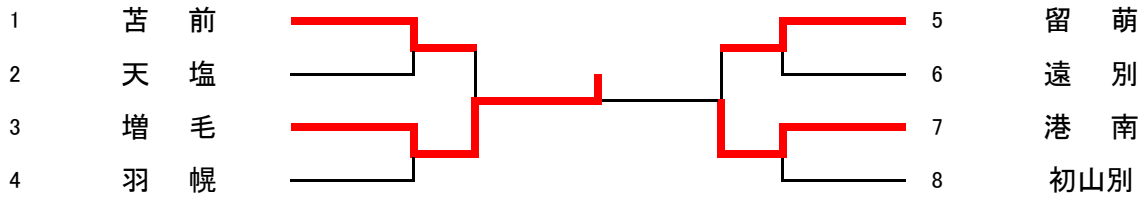

優 勝	増毛中学校	準優勝	港南中学校
第3位	苫前中学校	第3位	留萌中学校

中学女子団体戦

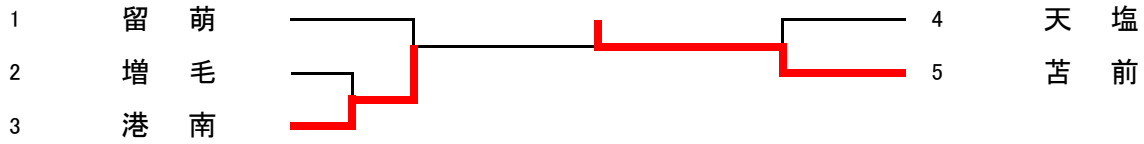

優 勝	苫前中学校	準優勝	港南中学校

選手名簿(男子)

留萌中	監督:平山　選手:佐藤(3)・山田・東原・菅原(2)・田中・室木・村山・芳賀(1)
苫前中	監督:山田　選手:古川・花井(3)・天谷・土田(2)・岡田・福崎(女2)
遠別中	監督:鈴木　選手:茂野・藤森・柿崎・山口(3)・山本(2)・伊藤・合田・小林(1)
港南中	監督:伊東　選手:鹿内・米倉・中澤・福岡(3)・野崎(2)・折舘・渡辺・佐藤(1)
初山別中	監督:須貝・椛山　選手:佐藤・本間・長谷川・岩井(2)・高場・長谷川(1)
羽幌中	監督:菅原　選手:森・松金・田村・北岡・佐々木・南部(3)・岡本・成澤(2)
増毛中	監督:棚田　選手:藤田・北島・岡田・清水・岩田・福嶋(3)・風間・佐賀(2)
天塩中	監督:水戸　選手:佐々木・山崎(3)・石崎・光野・結城(2)・田中(1)

選手名簿(女子)

留萌中	監督:田澤　選手:敦賀・中舘(3)・室木・佐藤・岸・湯谷・益田・金子(2)
苫前中	監督:青柳　選手:桧森・佐井・大井・天谷・大西(3)・中嶋(2)
港南中	監督:工藤　選手:岡田(3)・山内・原田・古堂・越前・寺澤・橋本(2)
増毛中	監督:鴻上　選手:下川・藤井(3)・前野・進藤(2)・一岡・仙北・前野(1)
天塩中	監督:水戸　選手:石崎・加藤・田中・ハリソン・宮越(3)・倉田・ハリソン(2)

高校・一般男子シングルス　※社会人予選(高校生除く)

	1	2	3	4	5	勝敗	順位
1 水　沼(羽幌フレンズ)	★	0-3	3-0	3-0	3-0	3:1	2
2 越　田(Monsters)	3-0	★	3-0	3-0	3-0	4:0	1
3 小　林(留萌高)	0-3	0-3	★	0-3	0-3	0:4	5
4 久　保(羽幌フレンズ)	0-3	0-3	3-0	★	2-3	1:4	4
5 宮　田(Monsters)	0-3	0-3	0-3	3-2	★	2:2	3

優 勝		準優勝	

一般男子ダブルス　※社会人予選(高校生除く)

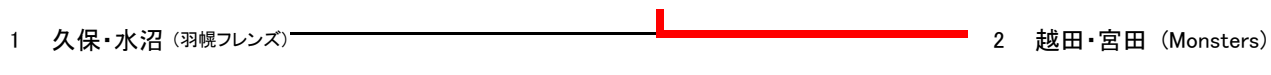

優 勝	越田・宮田(Monsters)

中学男子シングルス(1年生の部)

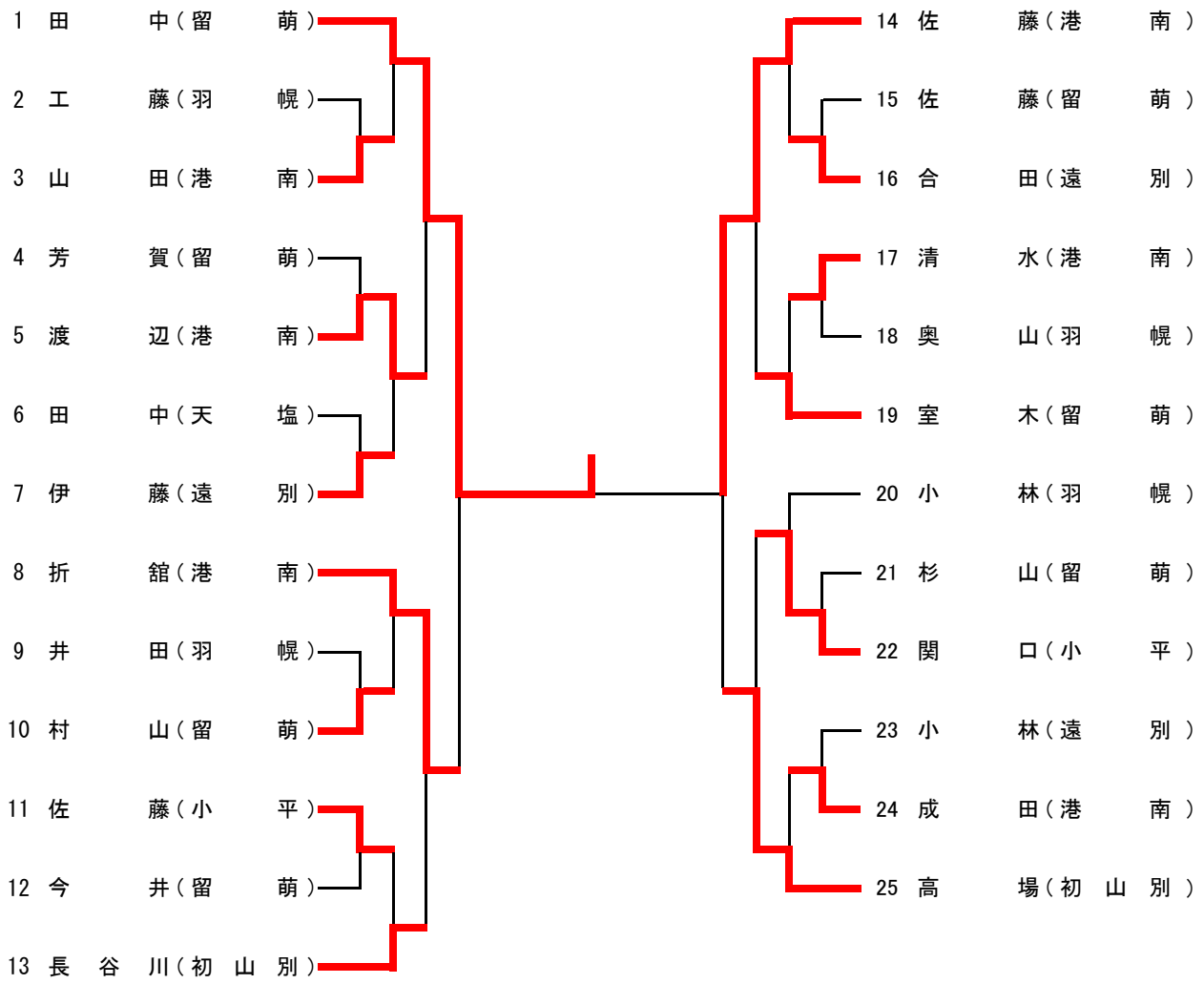

優 勝	田中(留萌中)	*準優勝*	佐藤(港南中)
第3位	折舘(港南中)	*第3位*	高場(初山別中)

中学(小学含)女子シングルス(1年生の部)

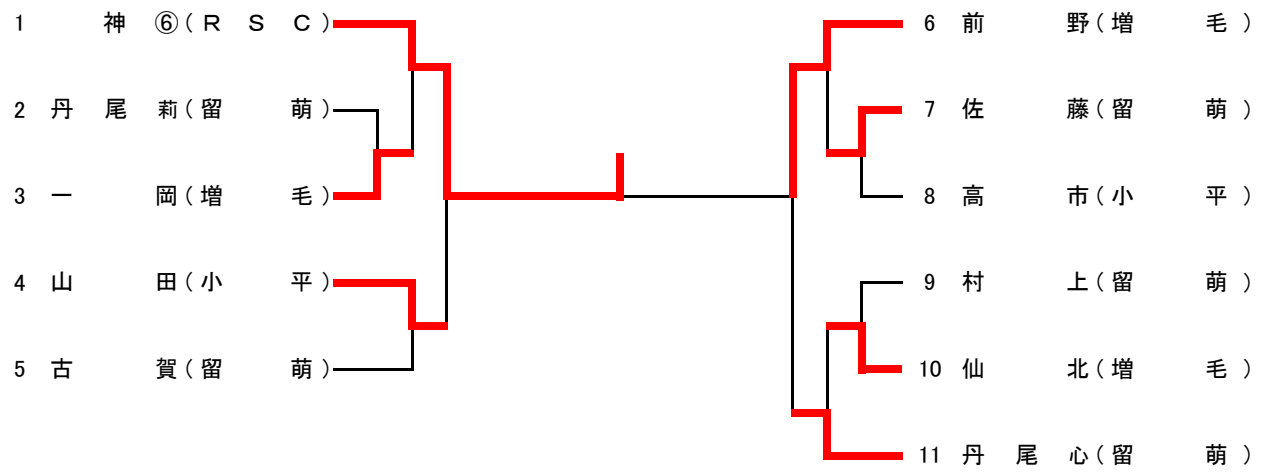

優 勝	神 (RSC)	*準優勝*	前野(増毛中)
第3位	山田(小平)	*第3位*	丹尾心(留萌中)

中学男子シングルス(2･3年生の部)

1 鹿内 ③(港南)
2 菅原 ②(留萌)
3 斉藤 ③(増毛)
4 田村 ③(羽幌)
5 佐々木 ③(天塩)
6 長谷川 ②(初山別)
7 佐藤 ②(増毛)
8 茂野 ③(遠別)
9 米倉 ③(港南)
10 道添 ②(増毛)
11 今 ③(小平)
12 井上 ②(羽幌)
13 花井 ③(苫前)
14 藤田 ③(増毛)
15 岡本 ②(羽幌)
16 光野 ②(天塩)
17 福岡 ③(港南)
18 福嶋 ③(増毛)
19 北岡 ③(羽幌)
20 天谷 ②(苫前)
21 佐藤 ③(留萌)
22 野崎 ②(港南)
23 清水 ③(増毛)
24 佐藤 ②(初山別)
25 石崎 ②(天塩)
26 山本 ②(遠別)
27 森 ③(羽幌)

28 山田 ②(留萌)
29 一岡 ③(増毛)
30 岩井 ②(初山別)
31 風間 ②(増毛)
32 藤森 ③(遠別)
33 新谷 ②(港南)
34 成澤 ②(羽幌)
35 土田 ②(苫前)
36 南部 ③(羽幌)
37 南 ②(港南)
38 山口 ③(遠別)
39 結城 ②(天塩)
40 北島 ③(増毛)
41 宮本 ③(小平)
42 佐賀 ②(増毛)
43 柿崎 ③(遠別)
44 本間 ②(初山別)
45 岩田 ③(増毛)
46 松金 ③(羽幌)
47 山崎 ③(天塩)
48 佐々木 ③(羽幌)
49 中澤 ③(港南)
50 岡田 ③(増毛)
51 東原 ③(留萌)
52 町田 ②(増毛)
53 古川 ③(苫前)

優 勝	鹿内(港南中)	*準優勝*	古川(苫前中)
第3位	藤田(増毛中)	*第3位*	北島(増毛中)

中学女子シングルス(2･3年生の部)

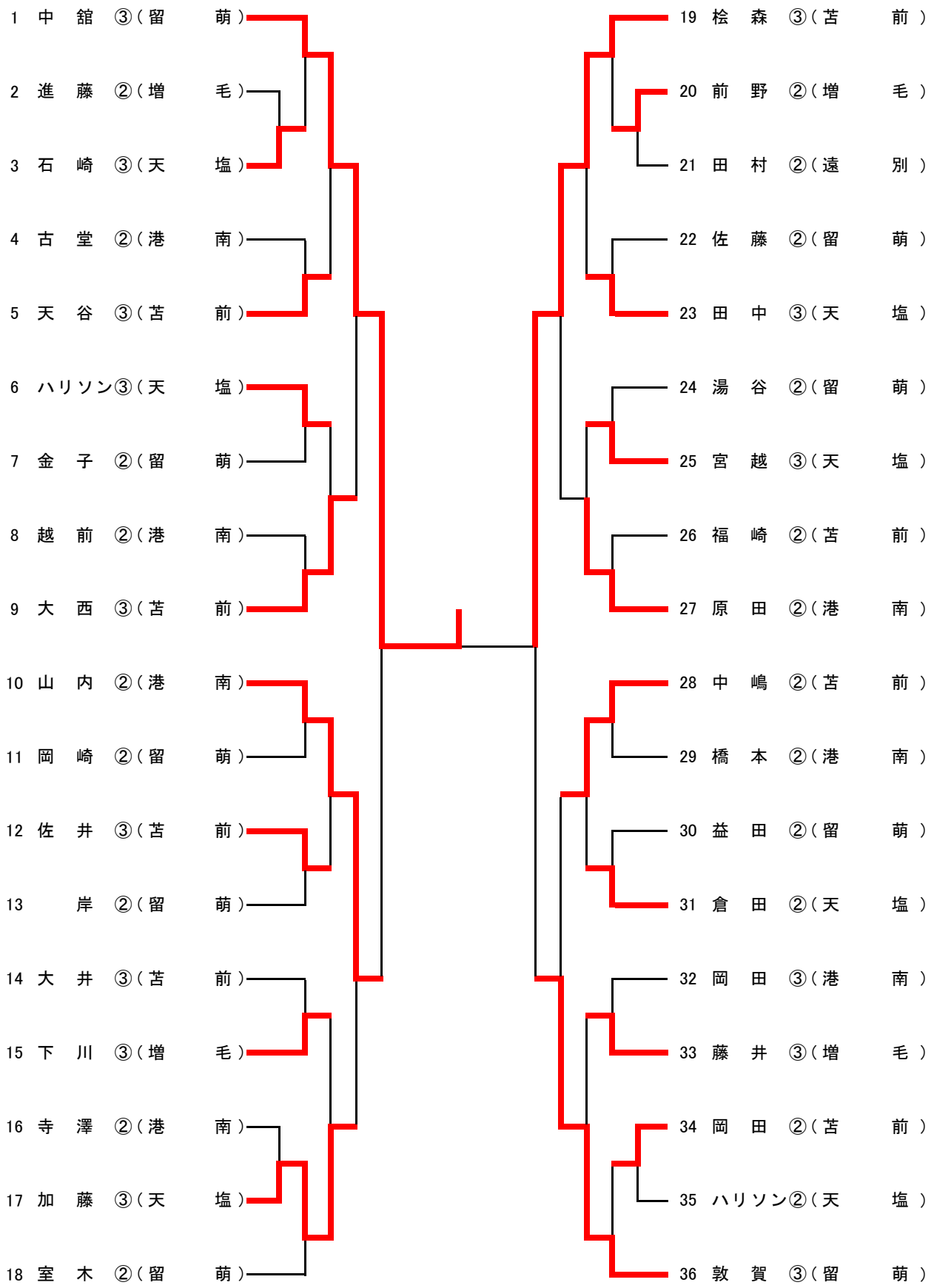

優 勝	中舘(留萌中)	*準優勝*	桧森(苫前中)
第3位	山内(港南中)	*第3位*	敦賀(留萌中)