男子ホープスの部

1 北　道（江・江　卓　クラブ）
2 吉　田（十・更別ジュニア）
3 下　田（根・グランツ根室）
4 赤　塚（旭・エレッズ旭川）
5 村　上（北・北　見　クラブ）
6 大　室（後・余市ジュニア）
7 阿　部（十・札　内　クラブ）
8 須　藤（札・スネイルズ）
9 市　橋（千・千　歳　少　年　団）
10 倉　田（十・十　勝　クラブ）

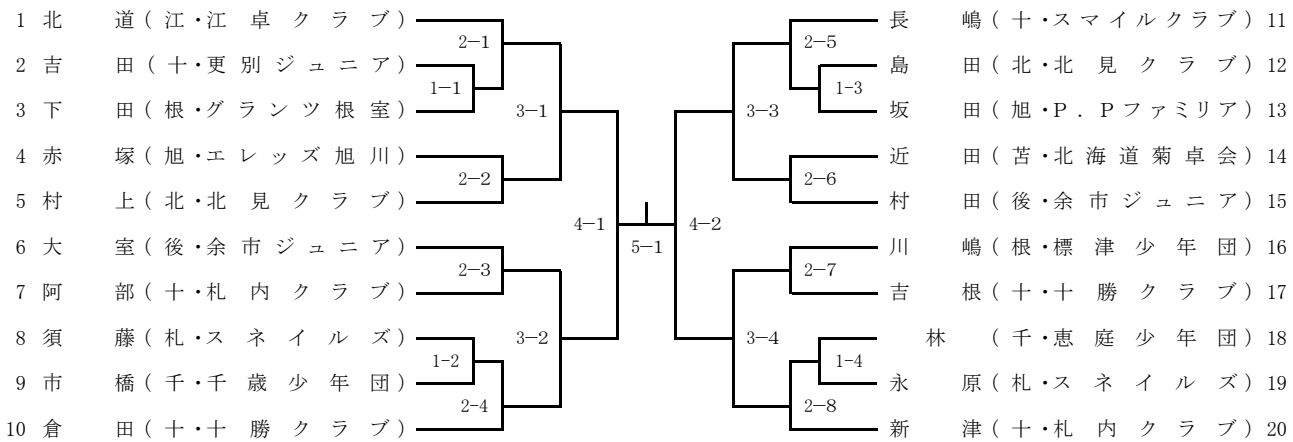

2−1　1−1　3−1　2−2　4−1　2−3　1−2　3−2　2−4　5−1　4−2　2−5　1−3　3−3　2−6　2−7　3−4　1−4　2−8

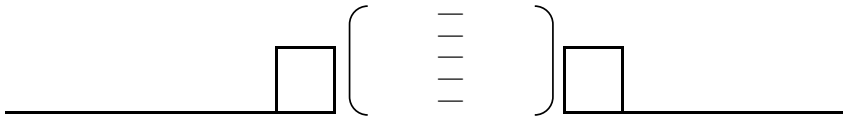

長　嶋（十・スマイルクラブ）11
島　田（北・北　見　クラブ）12
坂　田（旭・P．Pファミリア）13
近　田（苫・北海道菊卓会）14
村　田（後・余市ジュニア）15
川　嶋（根・標　津　少　年　団）16
吉　根（十・十　勝　クラブ）17
林　（千・恵　庭　少　年　団）18
永　原（札・スネイルズ）19
新　津（十・札　内　クラブ）20

決　勝

1　（　・　）
）　代決1
2　（　・　）

（　・　）3
代決2　）
（　・　）4

男子カブの部

1 田　尻（札・スネイルズ）
2 海　野（千・千　歳　少　年　団）
3 支　倉（江・野　幌　少　年　団）
4 渡　邊（苫・North・Champ）
5 粟　田（旭・P．Pファミリア）
6 濱　岸（札・卓球ラボミソノJ）
7 江　間（函・MCクラブ）
8 清　水（旭・旭川HTTC）
9 荻　原（札・円　山　クラブ）
）

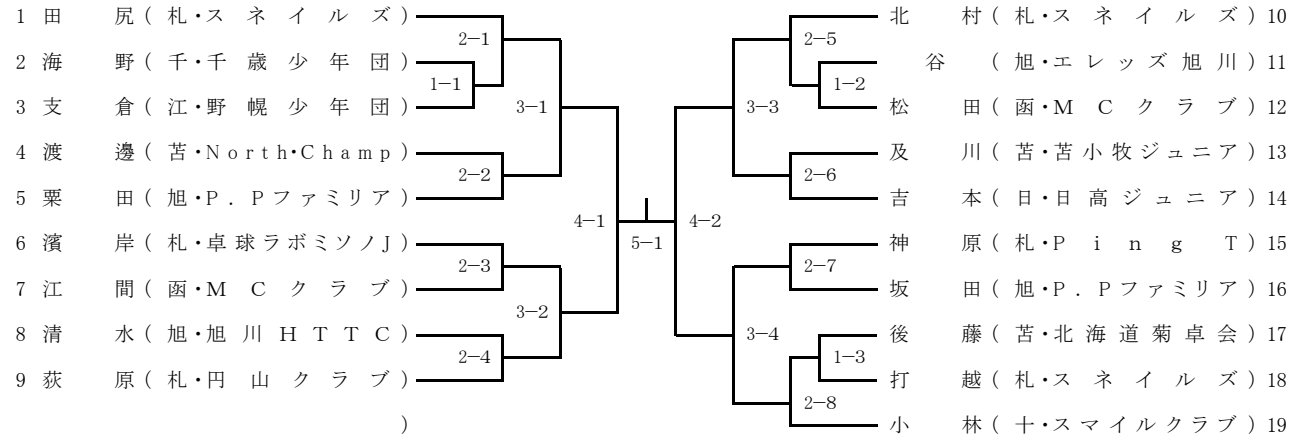

2−1　1−1　3−1　2−2　4−1　2−3　3−2　2−4　5−1　4−2　2−5　1−2　3−3　2−6　2−7　3−4　1−3　2−8

北　村（札・スネイルズ）10
谷　（旭・エレッズ旭川）11
松　田（函・MCクラブ）12
及　川（苫・苫小牧ジュニア）13
吉　本（日・日高ジュニア）14
神　原（札・Ping T）15
坂　田（旭・P．Pファミリア）16
後　藤（苫・北海道菊卓会）17
打　越（札・スネイルズ）18
小　林（十・スマイルクラブ）19

決　勝

1　（　・　）
）　代決1
2　（　・　）

（　・　）3
代決2　）
（　・　）4