中学男子団体戦

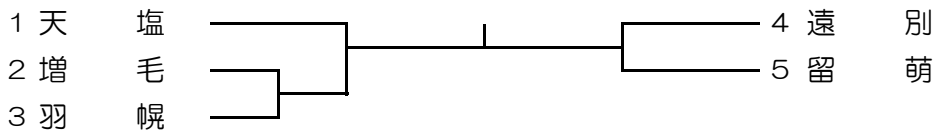

優　勝　　*準優勝*　　*第3位*

中学女子団体戦

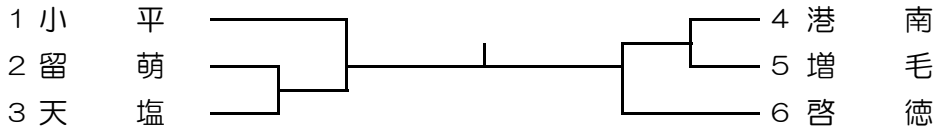

優　勝　　*準優勝*　　*第3位*

小学男子シングルス

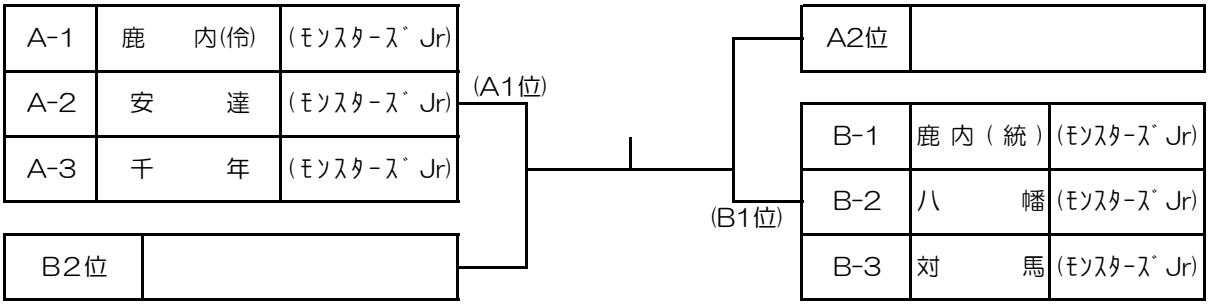

優　勝　　*準優勝*　　*第3位*

一般ダブルス（B）

		渡部・瀧澤	水口・上田	佐藤・古山	勝敗	順位
1	渡部・瀧澤(G&B)					
2	水口・上田(テトラ)					
3	佐藤・古山(テトラ)					

一般男子シングルス（B）

		瀧澤	渡部	川嶋	勝敗	順位
1	瀧　澤(G&B)					
2	渡　部(G&B)					
3	川　嶋(G&B)					

一般女子シングルス（B）

		水口	上田	古山	佐藤	勝敗	順位
1	水　口(テトラ)						
2	上　田(テトラ)						
3	古　山(テトラ)						
4	佐　藤(テトラ)						

中学男子シングルス

1 酒　谷（小　平）
2 香　島（天　塩）
3 中　山（羽　幌）
4 富士原（遠　別）
5 山　田（北　光）
6 箭　内（羽　幌）
7 塚　辺（港　南）
8 坂　本（留　萌）
9 藤　田（天　塩）
10 村　林（遠　別）
11 佐　藤（天　塩）
12 峰　川（初山別）
13 森　本（羽　幌）
14 及　川（留　萌）
15 合　田（古丹別）
16 岡　本（啓　徳）
17 安　田（留　萌）
18 佐　藤（増　毛）
19 梅原(啓)（羽　幌）
20 対　馬（港　南）
21 墨　谷（遠　別）
22 太　田（留　萌）
23 本　田（天　塩）
24 中　嶋（古丹別）
25 小　林（羽　幌）
26 加藤(秀)（増　毛）
27 都　築（留　萌）
28 沢　口（啓　徳）
29 鎌田(龍)（遠　別）
30 九　谷（羽　幌）
31 菅　井（天　塩）
32 下　山（留　萌）
33 山　本（初山別）
34 竹　内（羽　幌）
35 橋　本（増　毛）
36 柳　谷（小　平）

37 奥　山（小　平）
38 白　府（初山別）
39 澤　田（羽　幌）
40 鎌田(和)（遠　別）
41 大　畑（留　萌）
42 渡　辺（啓　徳）
43 津　田（天　塩）
44 五十嵐（増　毛）
45 木　幡（羽　幌）
46 沖　田（北　光）
47 南（遠　別）
48 平　松（港　南）
49 梅原(秀)（羽　幌）
50 堀　内（留　萌）
51 西　井（天　塩）
52 藏　田（増　毛）
53 木　下（羽　幌）
54 土　田（古丹別）
55 井　口（留　萌）
56 杉　澤（天　塩）
57 丹　羽（古丹別）
58 須　川（北　光）
59 菅　野（遠　別）
60 林（小　平）
61 加藤(京)（増　毛）
62 大　野（羽　幌）
63 小　林（港　南）
64 宇　草（羽　幌）
65 小　澤（天　塩）
66 宮　尾（留　萌）
67 加藤(修)（増　毛）
68 泉　波（啓　徳）
69 佐　藤（羽　幌）
70 林（遠　別）
71 佐　藤（留　萌）
72 蜂須賀（天　塩）

優　勝　　*準優勝*　　*第3位*

中学女子シングルス

1 長　尾（留　萌）
2 佐　賀（増　毛）
3 上　村（天　塩）
4 土　井（港　南）
5 村　上（古丹別）
6 今　野（天　塩）
7 岡　本（啓　徳）
8 坪　田（小　平）
9 本　間（港　南）
10 梅澤(美)（留　萌）
11 江　成（天　塩）
12 土　橋（増　毛）
13 種　田（小　平）
14 三　浦（啓　徳）
15 小笠原（初山別）
16 小谷木（港　南）
17 大矢根（留　萌）
18 大　坂（天　塩）
19 石　岡（小　平）
20 金　濱（港　南）
21 黒　田（古丹別）
22 船　田（天　塩）
23 金　澤（留　萌）
24 澤　井（港　南）
25 竹　田（増　毛）
26 土　門（啓　徳）
27 伊　藤（小　平）

28 小　谷（小　平）
29 深　津（港　南）
30 塩　谷（天　塩）
31 吉　田（増　毛）
32 工　藤（留　萌）
33 阿　部（港　南）
34 和　田（天　塩）
35 久　保（古丹別）
36 伊　藤（啓　徳）
37 黒　澤（留　萌）
38 鹿児島（天　塩）
39 小川原（港　南）
40 土　門（初山別）
41 野　口（小　平）
42 田　中（小　平）
43 杉　山（増　毛）
44 黒　田（天　塩）
45 田　村（小　平）
46 板　谷（港　南）
47 加　藤（古丹別）
48 橋　本（天　塩）
49 梅澤(亜)（留　萌）
50 高　橋（増　毛）
51 井　内（港　南）
52 工　藤（啓　徳）
53 滝　本（留　萌）
54 斉　藤（小　平）

優　勝　　*準優勝*　　*第3位*

一般男子シングルス（A）

1 佐　藤（留卓研）
2 五十嵐（Monsters）
3 矢　萩（羽幌フレンズ）
4 伊　藤（羽幌フレンズ）
5 里　深（港南中）
6 伊　東（羽幌フレンズ）
7 鹿　内（Monsters）

8 楢　崎（羽幌フレンズ）
9 土　田（留卓研）
10 工　藤（Monsters）
11 赤　塚（羽幌フレンズ）
12 吉　田（羽幌フレンズ）
13 森　本（港南中）
14 服　部（羽幌フレンズ）
15 石　塚（留萌高）

優　勝　　*準優勝*　　*第3位*

一般女子シングルス（A）

1 本　間（萌えぎ野）
2 土　田（留卓研）
3 品　野（羽幌フレンズ）
4 天　谷（留卓研）
5 佐　賀（萌えぎ野）
6 石　岡（小平中）
7 笹　浪（羽幌フレンズ）

8 増　子（テトラ）
9 奥　田（羽幌フレンズ）
10 森　（萌えぎ野）
11 吉　田（留卓研）
12 高　橋（萌えぎ野）
13 田　村（羽幌フレンズ）

優　勝　　*準優勝*　　*第3位*

一般男子ダブルス（A）

1 土　田・佐　藤（留　卓　研）
2 桜　井・五十嵐（Monsters）
3 吉　田・矢　萩（羽幌フレンズ）
4 鹿　内・工　藤（Monsters）
5 野　村・伊　東（羽幌フレンズ）
6 服　部・楢　崎（羽幌フレンズ）
7 伊　藤・赤　塚（羽幌フレンズ）

優　勝　　*準優勝*　　*第3位*

一般女子ダブルス（A）

1 佐　藤・増　子（テ　ト　ラ）
2 高　橋・品　野（萌えぎ野 羽幌フレンズ）
3 天　谷・土　田（留　卓　研）
4 田　村・奥　田（羽幌フレンズ）
5 森　田・佐　賀（萌えぎ野）
6 吉　田・吉　田（留　卓　研）
7 森　・本　間（萌えぎ野）
8 菅　田・笹　浪（羽幌フレンズ）

優　勝　　*準優勝*　　*第3位*

一般混合ダブルス

1 野　村・菅　田（羽幌フレンズ）
2 吉　田・増　子（羽幌フレンズ テ　ト　ラ）
3 佐　藤・土　田（留　卓　研）
4 伊　藤・笹　浪（羽幌フレンズ）
5 工　藤・本　間（Monsters 萌えぎ野）
6 服　部・高　橋（羽幌フレンズ 萌えぎ野）
7 伊　東・品　野（羽幌フレンズ）
8 楢　崎・奥　田（羽幌フレンズ）
9 土　田・森　田（留　卓　研 萌えぎ野）
10 鹿　内・佐　藤（Monsters テ　ト　ラ）
11 矢　萩・　森（羽幌フレンズ 萌えぎ野）
12 赤　塚・田　村（羽幌フレンズ）

優　勝　　*準優勝*　　*第3位*