第１３回 ステラーゴ網干招待サッカー

喜　多　杯

【主　催】　ステラーゴ網干サッカークラブ育成会

【後　援】　姫路市サッカー協会
あぼし西ギフト
神戸新聞社
ベンスポーツ
ミカサ

【期　間】　平成３０年2月１０日（土）

【会　場】　網干南公園グランド

★★★ 大 会 要 綱 ★★★

1．趣　　旨　　楽しいサッカーを通じて、健全な心身の発達を目的とし、サッカーの技術の向上に寄与するチームを招き、交流を深める。

2．主　　催　　ステラーゴ網干西サッカークラブ育成会

3．後　　援　　姫路市サッカー協会 あぼし西ギフト 神戸新聞社 ベンスポーツ ミカサ

4．日　　時　　平成３０年 ２ 月１０日（土）

5．会　　場　　網干南公園グランド　２面　（姫路市網干区新在家２４６番）

6．競技種目　　小学校５年生以下の部　８人制（来年度、全日本大会の準備に試みました）

7．大会費用　　１チームにつき3,０００円

8．大会規定　　全日本少年サッカー大会に準ずる。

※試　　合　　予選リーグ（３チーム×２ブロック）
決勝・順位トーナメント

※試合時間　　１５分－５分－１５分

※順　　位　　勝ち点（勝：３点 / 負：０点 / 引き分け：１点）
順位は、勝ち点・得失点差・総得点・抽選の順で決定する。
トーナメント戦同点の場合は３名のＰＫで決する
ただし、決勝戦のみ５分－５分の延長をする。尚、同点の場合は
３名のＰＫで決する。

※選手交代　　登録選手内で、フリーエントリーとする。

※表　　彰　　喜多杯（優勝）・準優勝・３位チームに賞状とカップを授与する。４位に敢闘賞を授与する。
喜多杯（優勝杯）は持ち回りとするので、次回開催時に返還いただき、レプリカを贈呈する。

※審　　判　　各チームによる相互審判で行う（主審は審判服を着用する）。

※そ の 他　　医療費等は自己負担とする。
開会式は行わないので、あらかじめ連絡する試合・審判の時間を確認の来場のこと。

★★★ 参 加 チ ー ム ★★★

	チーム名	住　所	
1	尼崎南ＳＣ	尼崎市	
2	太子ＦＣ	姫路市	
3	御津ＳＳＤ	たつの市	
4	佐用ＦＣ	佐用郡	
5	大塩ＳＣ	高砂市	
6	ステラーゴ網干ＳＣ	姫路市	

喜多杯

★★★ 予選リーグ勝敗表 ★★★

Ａリーグ

	尼崎南SC	御津SSD	大塩SC	得点	失点	差	勝点	順位
尼崎南SC								
御津SSD								
大塩SC								

Ｂリーグ

	佐用ＦＣ	太子ＦＣ	ステラーゴ網干	得点	失点	差	勝点	順位
佐用ＦＣ								
太子ＦＣ								
ステラーゴ網干								

★★★ 決勝トーナメント表 ★★★

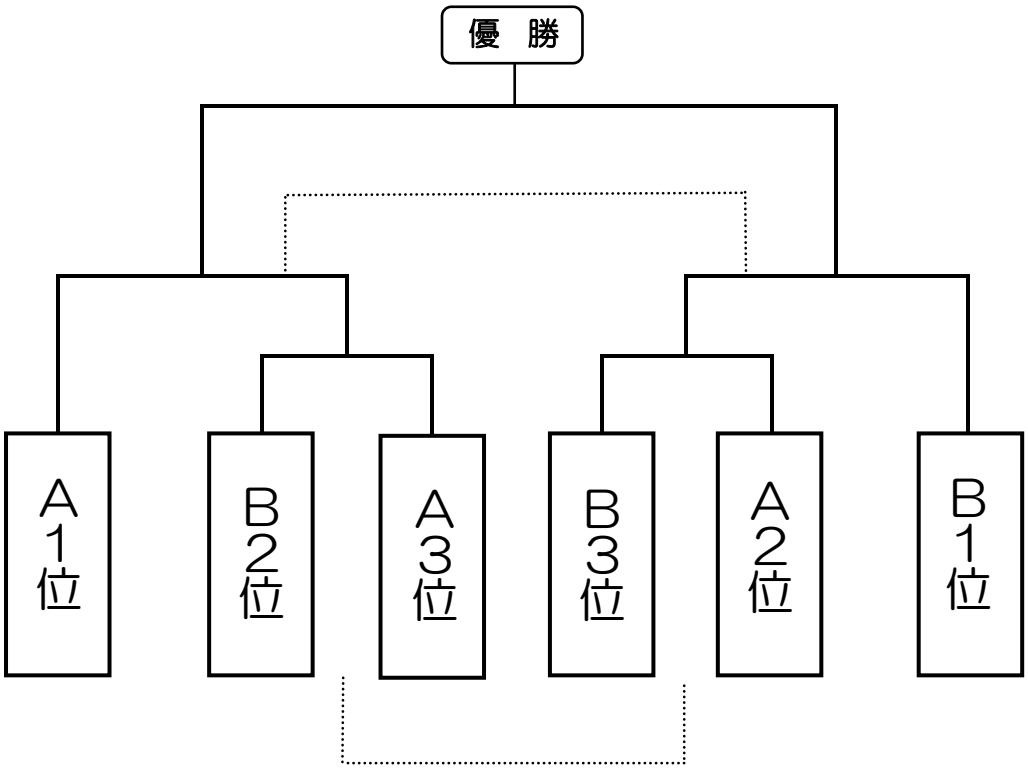

★★★　対　戦　表　★★★

		Aピッチ（東）		Bピッチ（西）	
	開始時間	対　戦	審　判	対　戦	審　判
1	9：00～	太子ＦＣ　ー　ステラーゴ網干	佐用ＦＣ	御津ＳＳＤ　ー　大塩ＳＣ	尼崎南ＳＣ
2	10：00～	佐用ＦＣ　ー　太子ＦＣ	ステラーゴ網干	尼崎南ＳＣ　ー　大塩ＳＣ	御津ＳＳＤ
3	11：00～	佐用ＦＣ　ー　ステラーゴ網干	太子ＦＣ	尼崎南ＳＣ　ー　御津ＳＳＤ	大塩ＳＣ
調整時間					
4	12：20～	Bリーグ2位　ー　Aリーグ3位	Aリーグ1位	Bリーグ3位　ー　Aリーグ2位	前試合敗者
5	13：20～	Aリーグ1位　ー　Ａ4勝者	前試合敗者	Bリーグ1位　ー　Ｂ4勝者	前試合敗者
6	14：10～	Ａ4敗者　ー　Ｂ4敗者	前試合敗者	ー	
7	15：00～	Ａ5勝者　ー　Ｂ5勝者	前試合敗者	Ａ5敗者　ー　Ｂ5敗者	本部

※引率指導者不足で副審の都合がつかない場合は、ステラーゴ網干６年生が副審を

させていただきます。（事前に本部までお申し出下さい）

★★★ 注 意 事 項 ★★★

1. 各チームは、本部にてまず受付をお済ませください。

2. 車は、会場内の駐車場に駐車してください。
駐車場内ではルールを守り、通路等に駐車しないでください。
南公園駐車場内は西から東への一方通行となっていますので、東側からは絶対に進入しないでください。
また、周辺道路への駐車は、交通の妨げとなりますのでかたく禁止します。

3. トイレなどの会場内の施設は、きれいに使うよう心がけてください。
隣接のふれあい体育館への立ち入りは禁止します。

4. 会場北側の網干高校は立ち入り禁止です。
ボールが入った時などやむを得ず立ち入らなければならない場合は、本部までご連絡ください。

5. 公園は公共の施設です。グランド西の遊具には小さなお子さんなど本大会の関係のない方々も遊びに来ていますので、ご留意ください。

6. ゴミや吸い殻は、各チームで必ずお持ち帰りください。灰皿は、各自でご用意ください。

【 会 場 案 内 図】

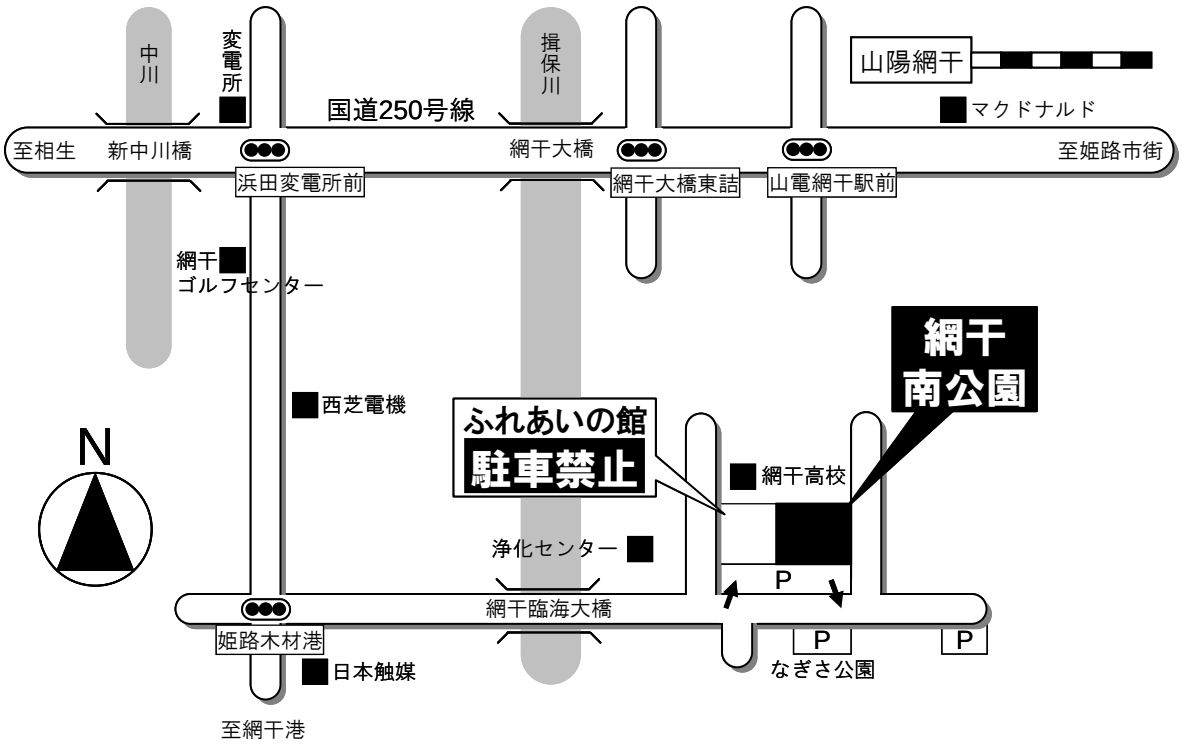

あぼし西ギフト

〒671-1241　姫路市網干区興浜 1231-4

TEL/FAX　（079）272－6061

0120 － 33 － 6599

サッカー専門店 BEN.SPORTS

姫路市西二階町118 TEL/FAX (079)281-5897

e-mail : ben-sports@mvb.biglobe.ne.jp