★★★ 大 会 要 項 ★★★

１．趣　　旨	楽しいサッカーを通じて、健全な心身の発達を目的とし、サッカー技術の向上に寄与するチームを招き、交流を深める。
２．主　　催	ステラーゴ網干サッカークラブ網干西育成会
３．後　　援	姫路市サッカー協会/モルテン/神戸新聞社/スポーツクラブ21網干/ベンスポーツ
４．日　　時	平成２９年　1月　8日（日）・ 9日（月）
５．会　　場	網干南グランド　　２面　　（姫路市網干区新在家２４６番） ダイセルグランド　１面　　（姫路市網干区新在家１２３９番）
６．競技種目	小学校６年生以下の部
７．大会費用	１チームにつき６,０００円
８．大会規定	8人制・全日本少年サッカー大会に準ずる。
※　試　　合	【１日目】1次予選リーグ（3チーム×6ブロック） 2次予選リーグ（3チーム×6ブロック） 【２日目】決勝・順位トーナメント ＊試合進行上、次の試合チームは開始５分前までに各ピッチベンチ後方に待機をお願いします。
※　試合時間	（予選リーグ、決勝・順位トーナメントとも）１５分－５分－１５分
※　順　　位	予選リーグ：勝ち点（勝：３点 / 負：０点 / 引き分け：１点） 順位は、勝ち点・得失点差・総得点・抽選の順で決定する。 決勝・順位トーナメント：時間内で勝敗が決しない場合は延長なしのＰＫ戦を行う。但し優勝戦のみ5分－5分の延長の後ＰＫ戦を行う。
※　選手交代	登録メンバーの中で随時行う。（リエントリー可）
※　表　　彰	決勝トーナメントの優勝・準優勝・第３位に賞状とトロフィーを順位トーナメント１位には敢闘賞を授与する。 また各チームの優秀選手１名に記念品を授与します。
※　審　　判	主審は両日対戦表をご確認の上お願いします。副審（線審）は各試合チームより１名選出してください。（ 主審は審判服を着用する。）
※　そ の 他	医療費等は自己負担とする。

【会場連絡先】
堀

★★★ 1次予選リーグ勝敗表 ★★★

1-Aリーグ

	蓮　池	ひおか	御国野	得点	失点	差	勝点	順位
蓮　池								
ひおか								
御国野								

1-Bリーグ

	若　草	パルセイロ	ルゼル	得点	失点	差	勝点	順位
若　草								
パルセイロ								
ルゼル								

1-Cリーグ

	荘　内	白　浜	余　部	得点	失点	差	勝点	順位
荘　内								
白　浜								
余　部								

1-Dリーグ

	石切東	御　津	大　塩	得点	失点	差	勝点	順位
石切東								
御　津								
大　塩								

1-Eリーグ

	北五葉	高　砂	山　田	得点	失点	差	勝点	順位
北五葉								
高　砂								
山　田								

1-Fリーグ

	佐　用	ＦＣ　ＳＯＳＡ	網　干	得点	失点	差	勝点	順位
佐　用								
ＦＣ　ＳＯＳＡ								
網　干								

★★★ 2次予選リーグ勝敗表 ★★★

1位-Aリーグ

	1-A　1位	1-B　1位	1-C　1位	得点	失点	差	勝点	順位
1-A 1位								
1-B 1位								
1-C 1位								

1位-Bリーグ

	1-D　1位	1-E　1位	1-F　1位	得点	失点	差	勝点	順位
1-D 1位								
1-E 1位								
1-F 1位								

2位-Cリーグ

	1-A　2位	1-B　2位	1-C　2位	得点	失点	差	勝点	順位
1-A 2位								
1-B 2位								
1-C 2位								

2位-Dリーグ

	1-D　2位	1-E　2位	1-F　2位	得点	失点	差	勝点	順位
1-D 2位								
1-E 2位								
1-F 2位								

3位-Eリーグ

	1-A　3位	1-B　3位	1-C　3位	得点	失点	差	勝点	順位
1-A 3位								
1-B 3位								
1-C 3位								

3位-Fリーグ

	1-D　3位	1-E　3位	1-F　3位	得点	失点	差	勝点	順位
1-D 3位								
1-E 3位								
1-F 3位								

★★★　予選リーグ対戦表　★★★

Ａピッチ

	開始時間	チーム		チーム	審判
1	９：００～	ひおか	ＶＳ	御国野	御　津
2	９：３５～	御　津	ＶＳ	大　塩	御国野
3	１０：１０～	若　草	ＶＳ	パルセイロ	大　塩
4	１０：４５～	高　砂	ＶＳ	北五葉	パルセイロ
5	１１：２０～	余　部	ＶＳ	荘　内	北五葉
6	１１：５５～	佐　用	ＶＳ	網　干	荘　内
7	１２：４５～	１次Ⓑ１位	ＶＳ	１次Ⓒ１位	１次Ⓔ２位
8	１３：２０～	１次Ⓔ２位	ＶＳ	１次Ⓕ２位	前試合負け
9	１３：５５～	１次Ⓐ１位	ＶＳ	１次Ⓑ１位	前試合負け
10	１４：３０～	１次Ⓓ２位	ＶＳ	１次Ⓔ２位	前試合負け
11	１５：０５～	１次Ⓐ１位	ＶＳ	１次Ⓒ１位	前試合負け
12	１５：４０～	１次Ⓓ２位	ＶＳ	１次Ⓕ２位	前試合負け

Ｂピッチ

	開始時間	チーム		チーム	審判
1	９：００～	白浜	ＶＳ	余　部	網　干
2	９：３５～	網　干	ＶＳ	ＦＣ　ＳＯＳＡ	余　部
3	１０：１０～	蓮　池	ＶＳ	ひおか	ＦＣ　ＳＯＳＡ
4	１０：４５～	御　津	ＶＳ	石切東	ひおか
5	１１：２０～	ルゼル	ＶＳ	若　草	石切東
6	１１：５５～	北五葉	ＶＳ	山　田	若　草
7	１２：４５～	１次Ⓔ１位	ＶＳ	１次Ⓕ１位	１次Ⓑ３位
8	１３：２０～	１次Ⓑ３位	ＶＳ	１次Ⓒ３位	前試合負け
9	１３：５５～	１次Ⓓ１位	ＶＳ	１次Ⓔ１位	前試合負け
10	１４：３０～	１次Ⓐ３位	ＶＳ	１次Ⓑ３位	前試合負け
11	１５：０５～	１次Ⓓ１位	ＶＳ	１次Ⓕ１位	前試合負け
12	１５：４０～	１次Ⓐ３位	ＶＳ	１次Ⓒ３位	前試合負け

ダイセルＧ

	開始時間	チーム		チーム	審判
1	９：００～	パルセイロ	ＶＳ	ルゼル	山　田
2	９：３５～	山　田	ＶＳ	高　砂	ルゼル
3	１０：１０～	荘　内	ＶＳ	白　浜	高　砂
4	１０：４５～	ＦＣ　ＳＯＳＡ	ＶＳ	佐　用	白　浜
5	１１：２０～	御国野	ＶＳ	蓮　池	佐　用
6	１１：５５～	石切東	ＶＳ	大　塩	蓮　池
7	１２：４５～	１次Ⓑ２位	ＶＳ	１次Ⓒ２位	１次Ⓕ３位
8	１３：２０～	１次Ⓔ３位	ＶＳ	１次Ⓕ３位	前試合負け
9	１３：５５～	１次Ⓐ２位	ＶＳ	１次Ⓑ２位	前試合負け
10	１４：３０～	１次Ⓓ３位	ＶＳ	１次Ⓔ３位	前試合負け
11	１５：０５～	１次Ⓐ２位	ＶＳ	１次Ⓒ２位	前試合負け
12	１５：４０～	１次Ⓓ３位	ＶＳ	１次Ⓕ３位	前試合負け

※副審は、対戦チームから各1名（相互）でお願いします。

★★★決勝・順位トーナメント（2日目）★★★

決勝トーナメント

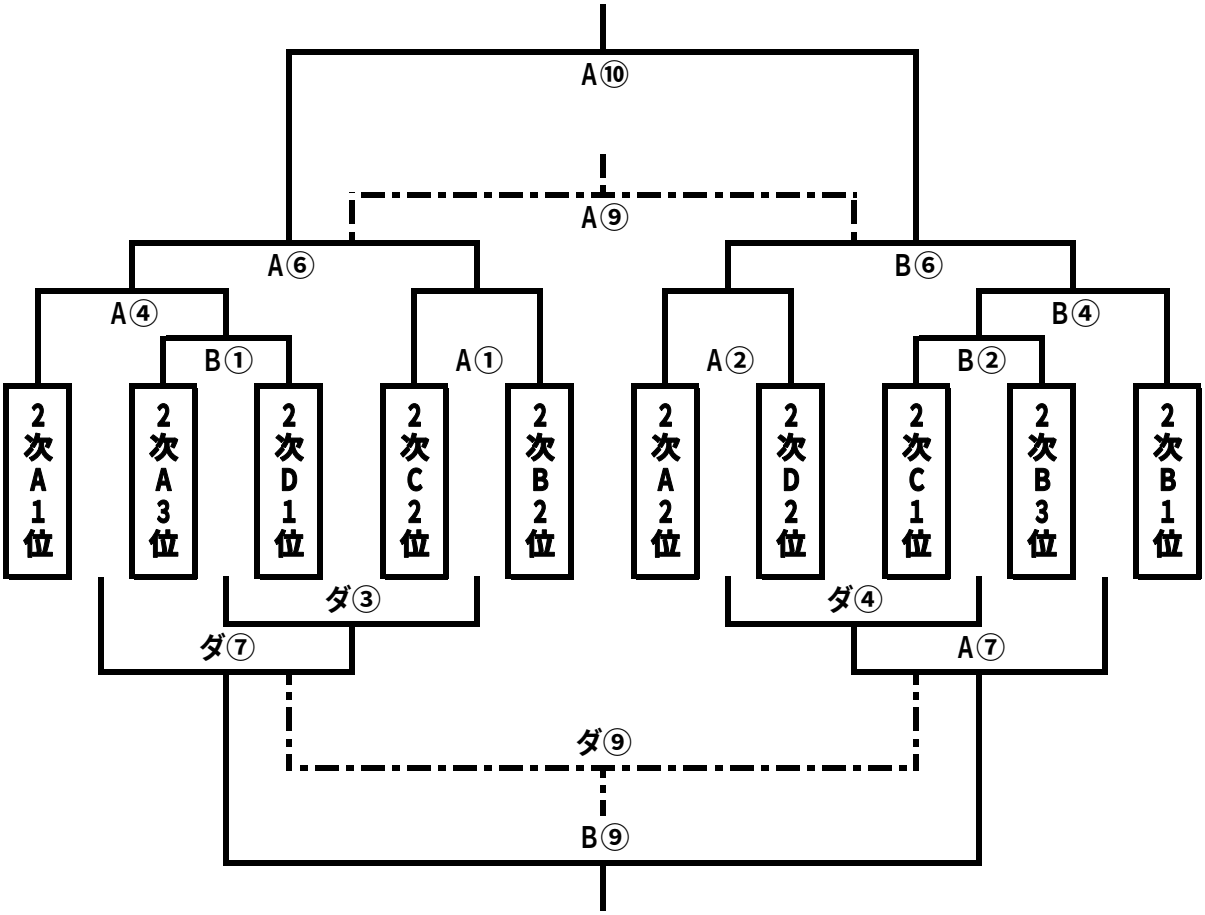

順位トーナメント

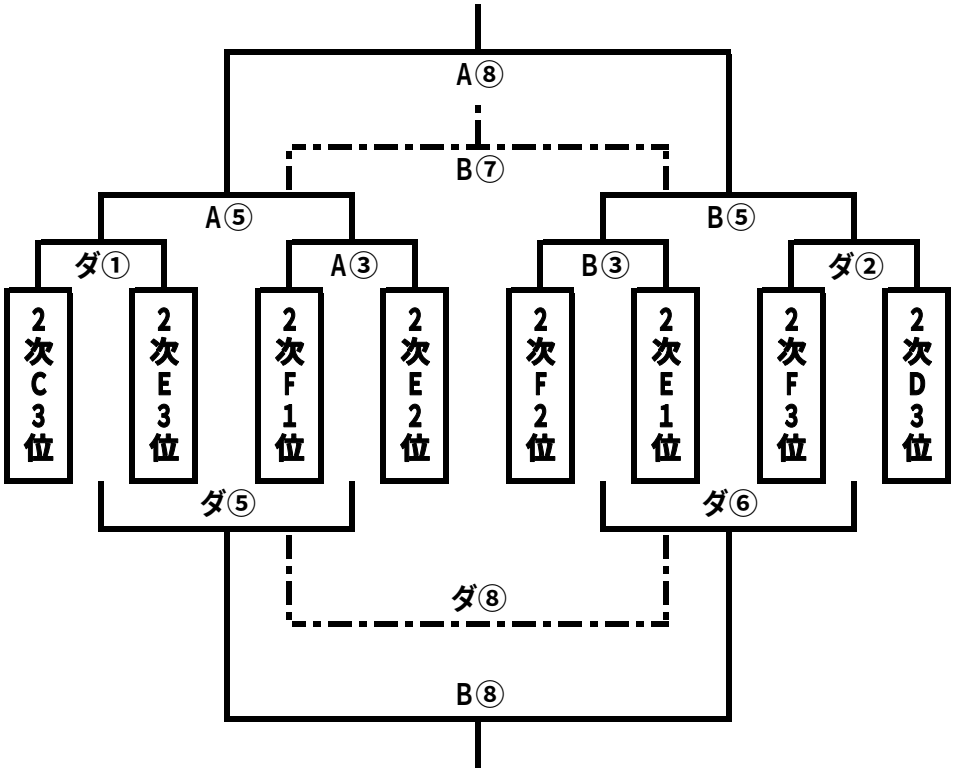

★★★２日目トーナメントタイムスケジュール　★★★

Ａピッチ

	開始時間	チーム		チーム	審判
1	8：30～	２次Ｃ２位	ＶＳ	２次Ｂ２位	２次Ｅ２位
2	9：15～	２次Ａ２位	ＶＳ	２次Ｄ２位	前試合勝
3	10：00～	２次Ｆ１位	ＶＳ	２次Ｅ２位	前試合勝
4	10：45～	２次Ａ１位	ＶＳ	Ｂ①勝	前試合勝
5	11：30～	ダイセル①勝	ＶＳ	Ａ③勝	前試合勝
6	12：15～	Ａ④勝	ＶＳ	Ａ①勝	前試合勝
7	13：00～	ダイセル④負	ＶＳ	Ｂ④負	前試合勝
8	13：45～	Ａ⑤勝	ＶＳ	Ｂ⑤勝	前試合勝
9	14：30～	Ａ⑥負	ＶＳ	Ｂ⑥負	前試合勝
10	15：15～	Ａ⑥勝	ＶＳ	Ｂ⑥勝	前試合勝

Ｂピッチ

	開始時間	チーム		チーム	審判
1	8：30～	２次Ａ３位	ＶＳ	２次Ｄ１位	２次Ｆ２位
2	9：15～	２次Ｃ１位	ＶＳ	２次Ｂ３位	前試合勝
3	10：00～	２次Ｆ２位	ＶＳ	２次Ｅ１位	前試合勝
4	10：45～	２次Ｂ１位	ＶＳ	Ｂ②勝	前試合勝
5	11：30～	ダイセル②勝	ＶＳ	Ｂ③勝	前試合勝
6	12：15～	Ａ②勝	ＶＳ	Ｂ④勝	前試合勝
7	13：00～	Ａ⑤負	ＶＳ	Ｂ⑤負	前試合勝
8	13：45～	ダイセル⑤勝	ＶＳ	ダイセル⑥勝	前試合勝
9	14：30～	ダイセル⑦勝	ＶＳ	Ａ⑦勝	前試合勝

ダイセルピッチ

	開始時間	チーム		チーム	審判
1	8：30～	２次Ｃ３位	ＶＳ	２次Ｅ３位	２次Ｆ３位
2	9：15～	２次Ｆ３位	ＶＳ	２次Ｄ３位	前試合勝
3	10：00～	Ａ①負	ＶＳ	Ｂ①負	前試合勝
4	10：45～	Ａ②負	ＶＳ	Ｂ②負	前試合勝
5	11：30～	ダイセル①負	ＶＳ	Ａ③負	前試合勝
6	12：15～	Ｂ③負	ＶＳ	ダイセル②負	前試合勝
7	13：00～	Ａ④負	ＶＳ	ダイセル③負	前試合勝
8	13：45～	ダイセル⑤負	ＶＳ	ダイセル⑥負	前試合勝
9	14：30～	ダイセル⑦負	ＶＳ	Ａ⑦負	前試合勝

※副審は、対戦チームから各1名（相互）でお願いします。

★★★ 会 場 案 内 ★★★

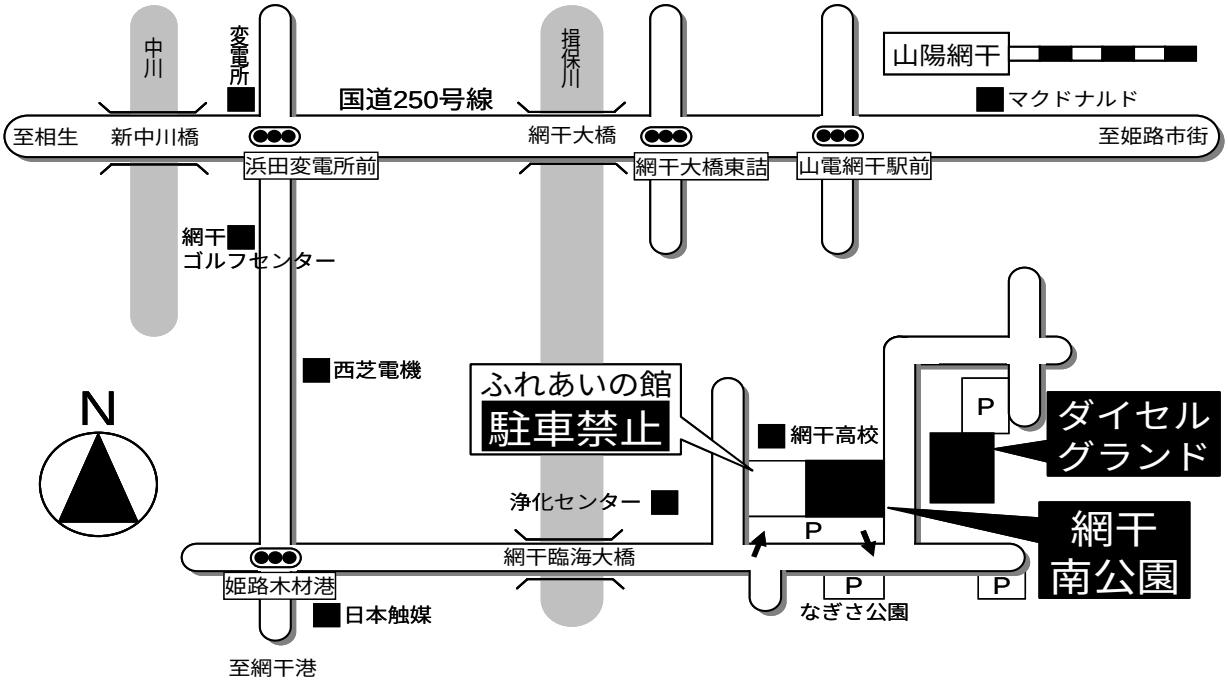
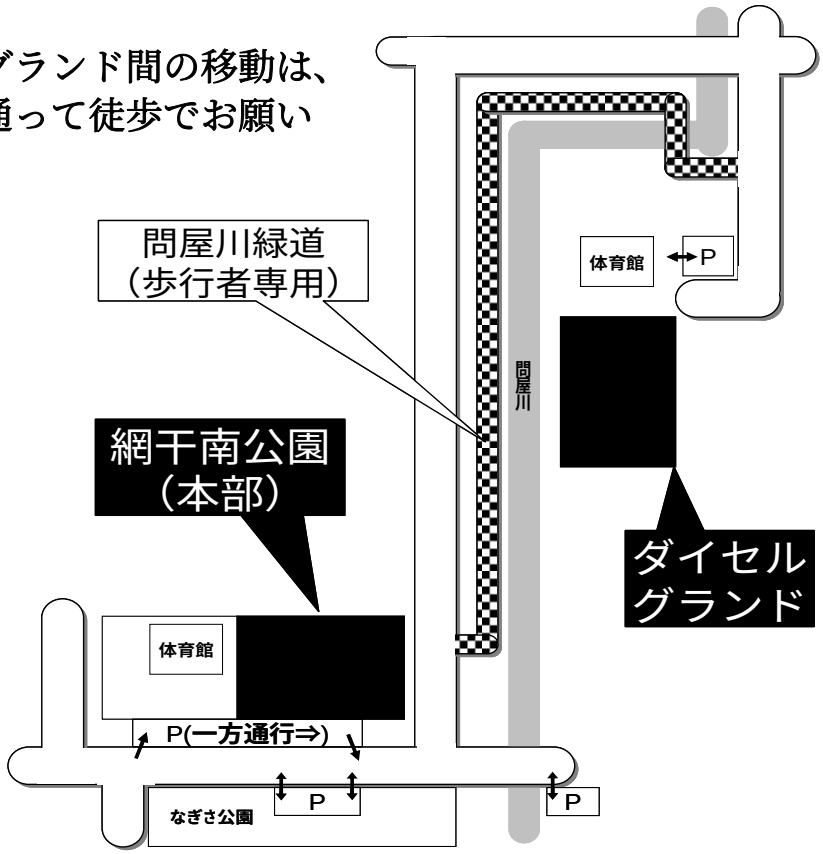
※網干南公園とダイセルグランド間の移動は、
右図の「問屋川緑道」を通って徒歩でお願い