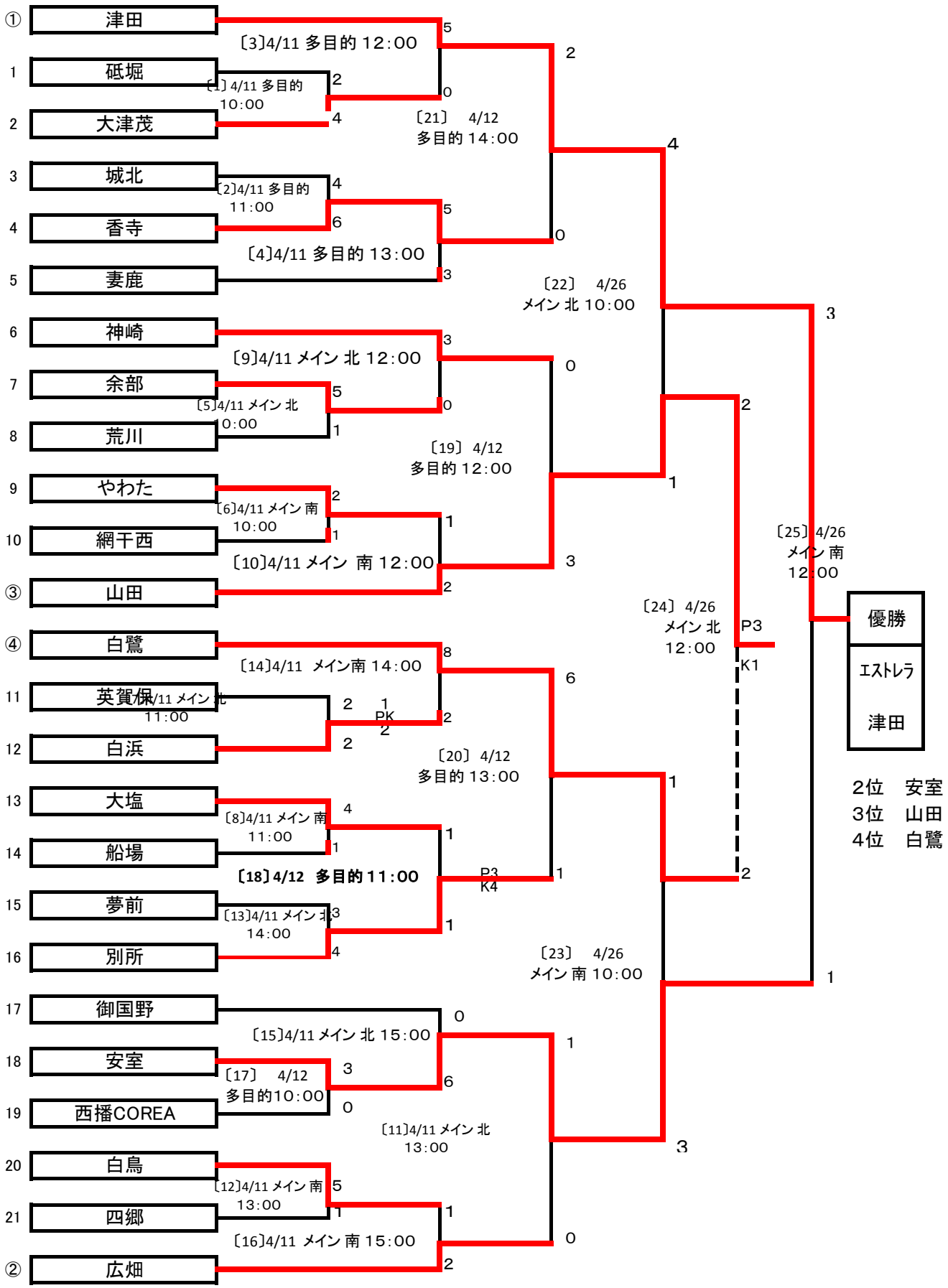第68回市民大会組み合わせ　【６年の部】