第68回市民大会組み合わせ　【６年の部】

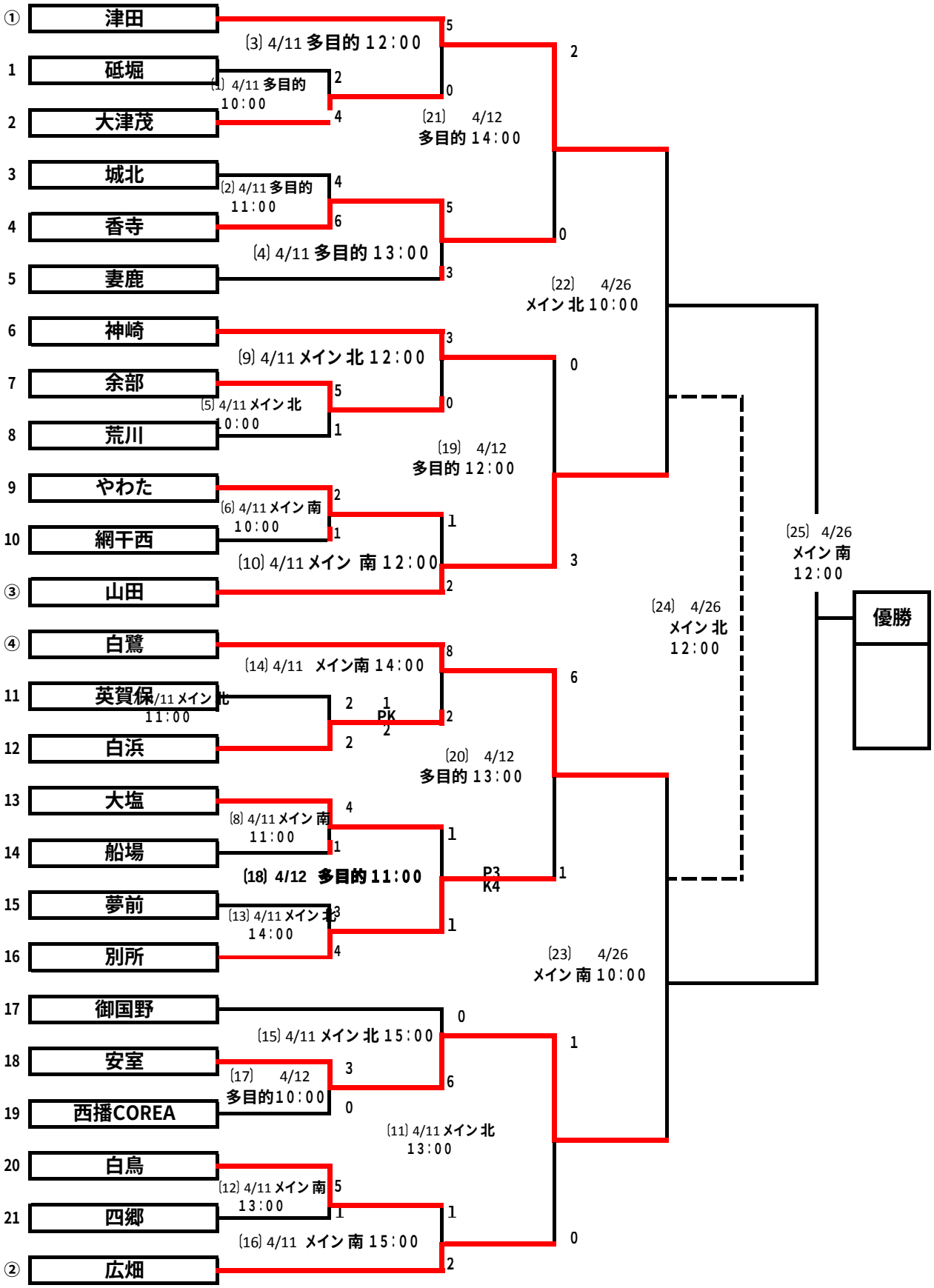

第68回 姫路市市民体育大会

４月１１日(土) 球技スポーツセンター多目的グラウンド　　平成27年3月22日発行

会場当番： 1～4 やわた

	対戦	主/補助	副審	ｷｯｸｵﾌ			
1	〔1〕 砥堀 ー 大津茂 2 (1 ー 2 / 1 2) 4 PK	津田	城北 香寺	10:00			
2	〔2〕 城北 ー 香寺 4 (2 ー 2 / 2 ー 4) 6 PK	大津茂	砥堀	11:00			
3	〔3〕 津田 ー 大津茂 5 (5 ー 0 / 0 ー 0) 0 PK	香寺	城北	12:00			
4	〔4〕 香寺 ー 妻鹿 5 (2 ー 2 / 3 ー 1) 3 PK	津田	大津茂	13:00			
5							
6							

＊ 会場準備および後片付けの協力をお願いします。
＊ 駐車については、指定の駐車場へ、路上駐車は禁止！

第68回 姫路市市民体育大会

４月１１日(土) 球技スポーツセンターメイングラウンド　　平成27年3月22日発行

会場当番：1～3　荒川
4～7　夢前

	北コート				南コート		
	対戦	主/補助	副審	ｷｯｸｵﾌ	対戦	主/補助	副審
1	〔5〕 余部 ー 荒川 5 (5 ー 0 / 0 ー 1) 1 PK	神崎	英賀保 白浜	10:00	〔6〕 やわた ー 網干西 2 (1 ー 1 / 1 ー 0) 1 PK	山田	大塩 船場
2	〔7〕 英賀保 ー 白浜 2 (1 ー 1 / 1 ー 1) 2 1 PK 2	余部	荒川	11:00	〔8〕 大塩 ー 船場 4 (2 ー 0 / 2 ー 1) 1 PK	やわた	網干
3	〔9〕 神崎 ー 余部 3 (2 ー 0 / 1 ー 0) 0 PK	白浜	英賀保	12:00	〔10〕 やわた ー 山田 1 (1 ー 0 / 0 ー 2) 2 PK	大塩	船場
4	〔11〕 安室 ー 西播 COREA 3 (1 ー 0 / 2 ー 0) 0 PK	神崎	余部	13:00	〔12〕 白鳥 ー 四郷 5 (1 ー 0 / 4 ー 1) 1 PK	山田	やわた
5	〔13〕 夢前 ー 別所 3 (2 ー 1 / 1 ー 3) 4 PK	安室	西播	14:00	〔14〕 白鷺 白浜 8 (3 ー 2 / 5 ー 0) 2 PK	白鳥	四郷
6	〔15〕 御国野 ー 安室 0 (0 ー 1 / 0 ー 5) 6 PK	別所	夢前	15:00	〔16〕 白鳥 ー 広畑 1 (0 ー 1 / 1 ー 1) 2 PK	白鷺	白浜
7							

＊ 会場準備および後片付けの協力をお願いします。
＊ 駐車については、指定の駐車場へ、路上駐車は禁止！

第68回 姫路市市民体育大会

４月１２日(日) 球技スポーツセンター多目的グラウンド　　平成27年3月22日発行

会場当番：1～3　白鳥
4～7　安室

	北コート				南コート		
	対戦	主/補助	副審	ｷｯｸｵﾌ	対戦	主/補助	副審
1	〔17〕 安室 ー 広畑 1 (1 ー 0 / 0 ー 0) 0 PK	神崎	山田	10:00			
2	〔18〕 大塩 ー 別所 1 (1 ー 0 / 0 ー 1) 1 3 PK 4	安室	広畑	11:00			
3	〔19〕 神崎 ー 山田 0 (0 ー 2 / 0 ー 1) 3 PK	別所	大塩	12:00			
4	〔20〕 白鷺 ー 別所 6 (4 ー 0 / 2 ー 1) 1 PK	山田	夢前	13:00			
5	〔21〕 津田 ー 香寺 2 (1 ー 0 / 1 ー 0) 0 PK	白鷺	別所	14:00			
6							
7							

＊ 会場準備および後片付けの協力をお願いします。
＊ 駐車については、指定の駐車場へ、路上駐車は禁止！

第68回 姫路市市民体育大会

４月２６日(日) 球技スポーツセンターメイングラウンド　　平成27年3月22日発行

会場当番：1～3　やわた

	北コート				南コート		
	対戦	主/補助	副審	ｷｯｸｵﾌ	対戦	主/補助	副審
1	〔22〕 津田 ー 山田 (ー ー) PK	審判部	審判部	10:00	〔23〕 白鷺 ー 安室 (ー ー) PK	審判部	審判部
2							
3	〔24〕 〔22〕負 ー 〔23〕負 (ー ー) PK	審判部	審判部	12:00	〔25〕 〔22〕勝 ー 〔23〕勝 (ー ー) PK	審判部	審判部
4							
5							
6							
7							

＊ 会場準備および後片付けの協力をお願いします。

＊ 駐車については、指定の駐車場へ、路上駐車は禁止！