第68回 姫路市市民体育大会

サッカー競技少年・６年の部

会期 ： 平成27年4月11日 （土） 球技スポーツセンターメイン・多目的

平成27年4月12日 （日） 球技スポーツセンターメイン・多目的

平成27年4月25日 （土） 球技スポーツセンターメイン・多目的

平成27年4月26日 （日） 球技スポーツセンターメイン・多目的

主催　　姫路市

姫路市教育委員会

主管　　一社）姫路サッカー協会

大会実行委員会　　北西ブロック

（やわた・安室・峰相・夢前・白鳥・林田・荒川）

大会要項

１　日程及び会場

4月11日　（土）　球技スポーツセンター　４面　（メイン、多目的）
4月12日　（日）　球技スポーツセンター　４面　（メイン午後のみ、多目的）
4月25日　（土）　球技スポーツセンター　４面　（メイン、多目的）
4月26日　（日）　球技スポーツセンター　４面　（メイン、多目的午後のみ）

２　競技の方法

（1）　トーナメント戦とする。

（2）　ルールは、日本サッカー協会「８人制サッカールールと審判法」の「８人制サッカールール」に準ずる。

（3）　試合時間は、２０－５－２０分とする。同点の場合はＰＫ方式で決定する。
但し、準決勝・決勝戦は１０分（５分×２）の延長を行い、なお決しない場合はＰＫ方式で決定する。

（4）　ＰＫ方式を用いる場合は、審判の指示に従って２分以内に限って、代表者１名が指示のためピッチに立入ることができるが、選手は外に出られない。

（5）　試合開始時に８名の選手が揃っていない時は、棄権とする。

（6）　選手交代は「自由な交代」を採用し、交代で退いた競技者が交代要員となって再び出場できるものとする。

（7）　ベンチ側のタッチライン側中央に交代ゾーン（ハーフラインを挟んで両サイドに３ｍ）を設ける

（8）　靴のポイントは交換式を認めない。

（9）　１試合で１回の警告は、以降の試合には累積しない。
試合中、退場処分を受けた選手は、本大会の次試合の出場を停止する。

（10）大会当日の天候状況により、前後半の各中間時に、実行委員会・審判員の判断と指示で約１分間の飲水をすることができる。飲水時間は試合時間に含まず、必ず試合時間を延長する

（11）ベンチには選手と指導者２名以外は入れない。またピッチと観覧席が分離された会場ではピッチにも適用する。

３　審判について

（1）　実行委員会と審判部で割り当てます。

（2）　４級以上の資格者が行い、ワッペンを付け、主審はイエロー・レッドカードを持つこと。

（3）　主審・副審は決まっておりますが、試合当日に打ち合わせにより変更していただいて構いません、但し、通年通り主審/４審担当団各１名、副審担当団２名で審判員の人数を変える事はできません。

４　その他

（1）　前年度優勝団は、大会初日に優勝カップの返還をお願いします。

（2）　会場準備は、各団１名以上お願いします。

（3）　試合中の豪雨、雷雨の場合は、審判及び実行委員会の判断により中断することがあります。

（4）　中断した試合の再試合については、原則として残り時間のみ行うこととするが、両者の合意により再試合を行わない場合もあります。

（5）　暴風雨等による中止の判断は、午前７時に実行委員会により判断を行い、各団代表指導者に連絡を行う。尚、午前７時現在で警報が発令されている場合は、延期とする。

５　大会事務局

実行委員長　ﾙｾﾞﾙやわたｻｯｶｰｸﾗﾌﾞ
和田　光彦

飲水タイムについて

大会役員と致しましては、今大会は基本的に全試合飲水タイムを取るようにしますので各団の指導者、選手及び保護者に周知して頂き準備の程お願いします。

ただし、当日の天候により飲水タイムを取らなくてもいいと大会役員が判断した場合は各試合の前に、当該チームの指導者及びその試合の審判員に対して、会場当番である大会役員より連絡しますので、当該チームは対応されるようお願いします。

（大会役員は、充分な対応をとるように体制をしておいてください。）

飲水タイム　…　大会役員の指示がない限り、全試合を適用とさせていただきます。

（各団、給水タイムがスムーズにいくよう準備願います。）

［注意事項］

①　すぐに給水できるように、容器に工夫

（スクイズボトルやコップなどを使って）

②　飲水タイムの時、控えの選手の準備。手渡しはできませんので、気を付けて。

（ゼッケンや異色のユニホームの着用・給水タイム時には着席など）

③　グランド内には、保護者の方は入れませんので注意して下さい。

④　飲水中タイムでは、指示や指導はできません。間違いの無いようにしてください。

（主審とベンチ側の線審はチェックする）

⑤　メイングランド（人工芝）は、水以外の飲み物は持ち込み禁止です

＊　飲水タイムを取らない場合の連絡方法

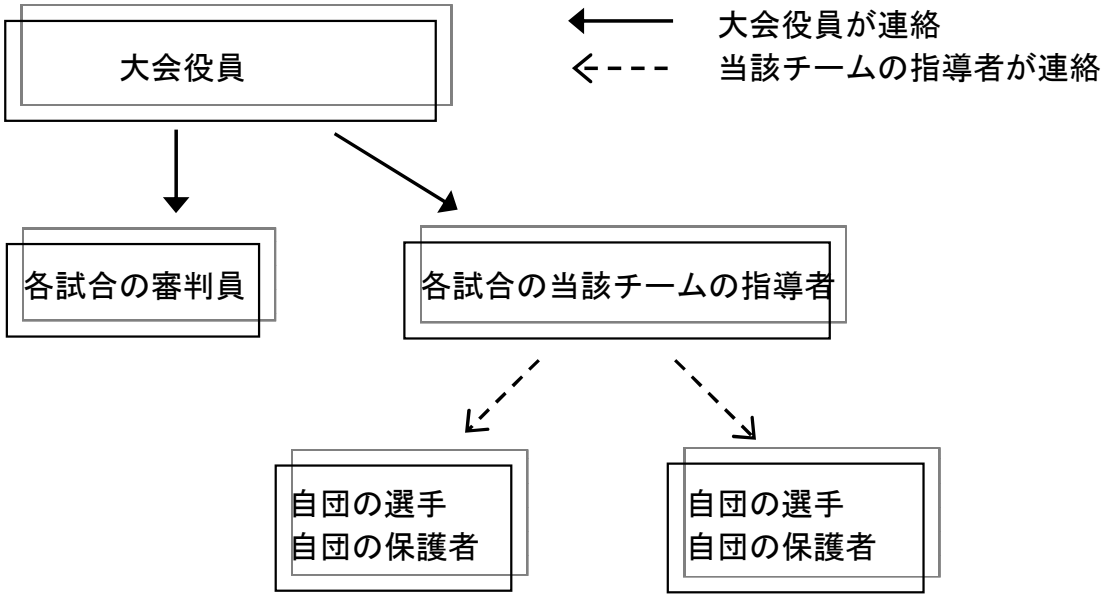

＊　大会運営がスムーズにいく様、御協力お願い致します。

第68回市民大会組み合わせ　【６年の部】

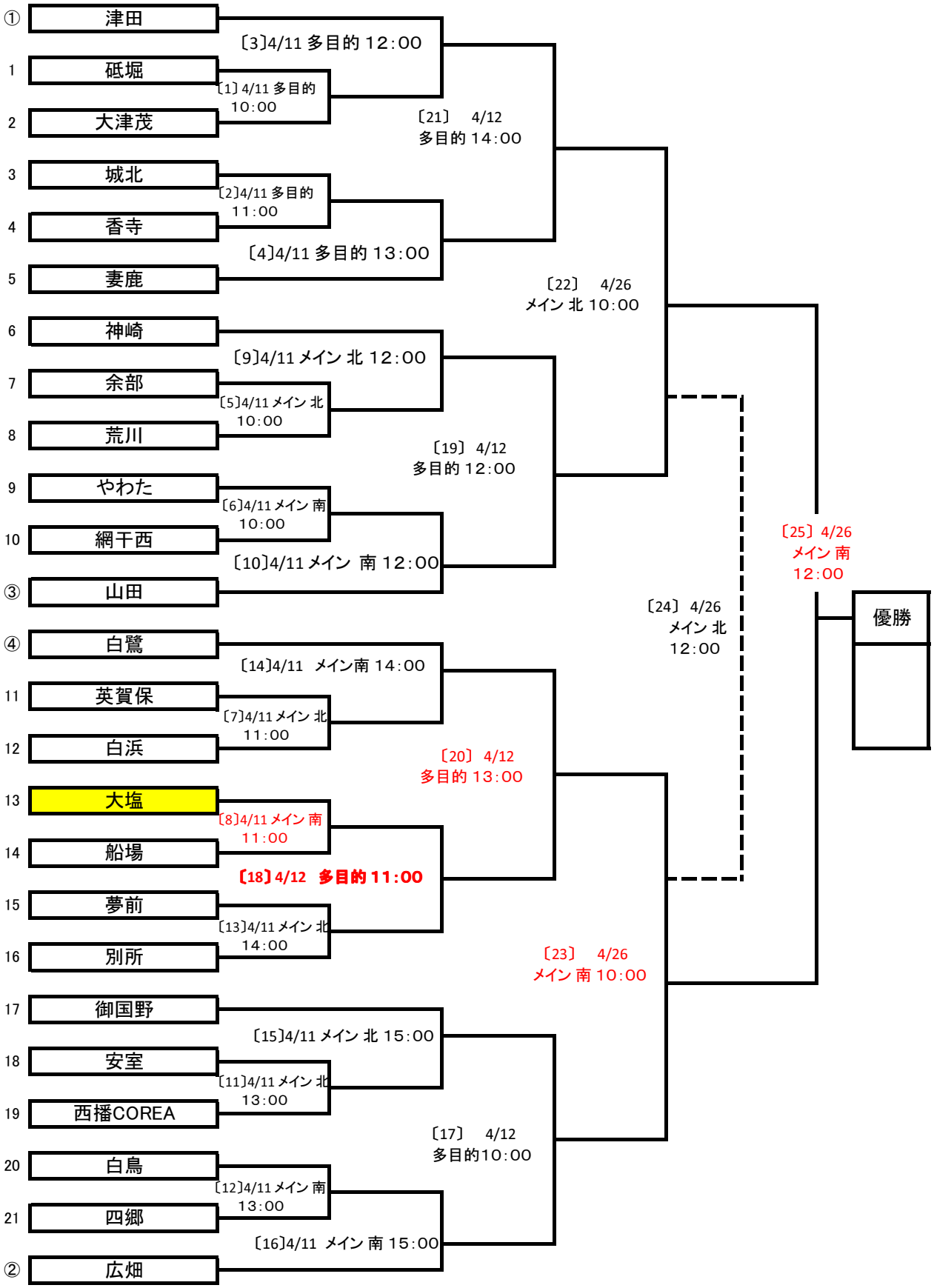

第68回 姫路市市民体育大会

４月１１日(土) 球技スポーツセンター多目的グラウンド　　平成27年3月22日発行

会場当番： 1～4 やわた

	対戦	主/補助	副審	ｷｯｸｵﾌ			
1	〔1〕 砥堀 ー 大津茂 (ー) PK	津田	城北 香寺	10:00			
2	〔2〕 城北 ー 香寺 (ー) ー PK	〔１〕 勝	〔１〕 敗	11:00			
3	〔3〕 津田 ー 〔1〕勝 (ー) ー PK	〔２〕 勝	〔２〕 敗	12:00			
4	〔4〕 〔2〕勝 ー 妻鹿 (ー) ー PK	〔３〕 勝	〔３〕 敗	13:00			
5							
6							

＊ 会場準備および後片付けの協力をお願いします。
＊ 駐車については、指定の駐車場へ、路上駐車は禁止！

第68回 姫路市市民体育大会

４月１１日(土) 球技スポーツセンターメイングラウンド

平成27年3月22日発行

会場当番：1～3　荒川
4～7　夢前

	北コート				南コート		
	対戦	主/補助	副審	ｷｯｸｵﾌ	対戦	主/補助	副審
1	〔5〕 余部 ― 荒川 (― ―) PK	神崎	英賀保 白浜	10:00	〔6〕 やわた ― 網干西 (― ―) PK	山田	大塩 船場
2	〔7〕 英賀保 ― 白浜 (― ―) PK	〔5〕 勝	〔5〕 負	11:00	〔8〕 大塩 ― 船場 (― ―) PK	〔6〕 勝	〔6〕 負
3	〔9〕 神崎 ― 〔5〕勝 (― ―) PK	〔7〕 勝	〔7〕 負	12:00	〔10〕 〔6〕勝 ― 山田 (― ―) PK	〔8〕 勝	〔8〕 負
4	〔11〕 安室 ― 西播 COREA (― ―) PK	〔9〕 勝	〔9〕 負	13:00	〔12〕 白鳥 ― 四郷 (― ―) PK	〔10〕 勝	〔10〕 負
5	〔13〕 夢前 ― 別所 (― ―) PK	〔11〕 勝	〔11〕 負	14:00	〔14〕 白鷺 〔7〕勝 (― ―) PK	〔12〕 勝	〔12〕 負
6	〔15〕 御国野 ― 〔11〕勝 (― ―) PK	〔13〕 勝	〔13〕 負	15:00	〔16〕 〔12〕勝 ― 広畑 (― ―) PK	〔14〕 勝	〔14〕 負
7							

＊　会場準備および後片付けの協力をお願いします。
＊　駐車については、指定の駐車場へ、路上駐車は禁止！

第68回 姫路市市民体育大会

４月１２日(日) 球技スポーツセンター多目的グラウンド　　平成27年3月22日発行

会場当番：1～3　白鳥
4～7　安室

	北コート				南コート		
	対戦	主/補助	副審	ｷｯｸｵﾌ	対戦	主/補助	副審
1	〔17〕 〔15〕勝 ― 〔16〕勝 (― ― PK)	〔9〕勝	〔10〕勝	10:00			
2	〔18〕 〔8〕勝 ― 〔13〕勝 (― ― PK)	〔17〕勝	〔17〕負	11:00			
3	〔19〕 〔9〕勝 ― 〔10〕勝 (― ― PK)	〔18〕勝	〔18〕負	12:00			
4	〔20〕 〔14〕勝 ― 〔18〕勝 (― ― PK)	〔19〕勝	〔19〕負	13:00			
5	〔21〕 〔3〕勝 ― 〔4〕勝 (― ― PK)	〔20〕勝	〔20〕負	14:00			
6							
7							

＊　会場準備および後片付けの協力をお願いします。
＊　駐車については、指定の駐車場へ、路上駐車は禁止！

第68回 姫路市市民体育大会

４月２６日(日) 球技スポーツセンターメイングラウンド　　平成27年3月22日発行

会場当番：1～3　やわた

	北コート				南コート		
	対戦	主/補助	副審	ｷｯｸｵﾌ	対戦	主/補助	副審
1	〔22〕 〔21〕勝 ― 〔19〕勝 (― ―) PK	審判部	審判部	10:00	〔23〕 〔20〕勝 ― 〔17〕勝 (― ―) PK	審判部	審判部
2							
3	〔24〕 〔22〕負 ― 〔23〕負 (― ―) PK	審判部	審判部	12:00	〔25〕 〔22〕勝 ― 〔23〕勝 (― ―) PK	審判部	審判部
4							
5							
6							
7							

＊　会場準備および後片付けの協力をお願いします。

＊　駐車については、指定の駐車場へ、路上駐車は禁止！