平成24年度　新人大会　北部支部予選　勝ち上がり表

2012/11/18

男子

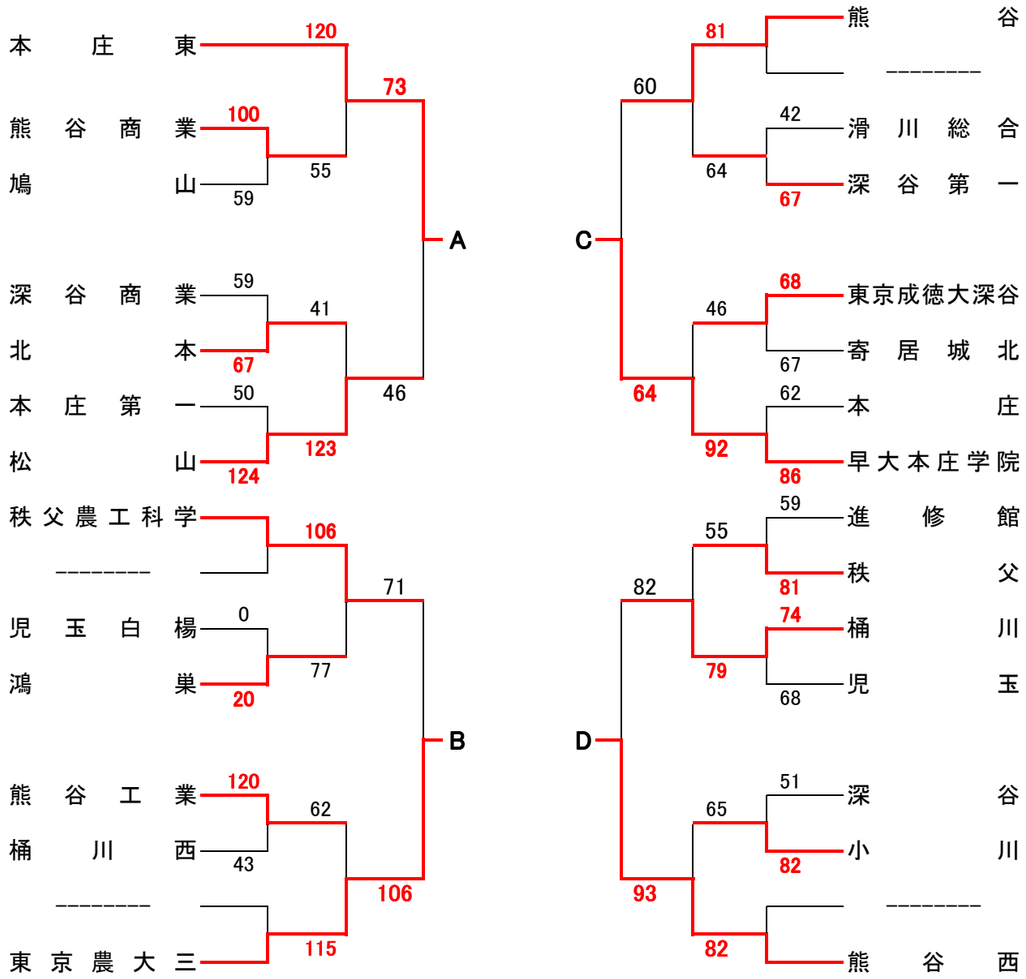

女子

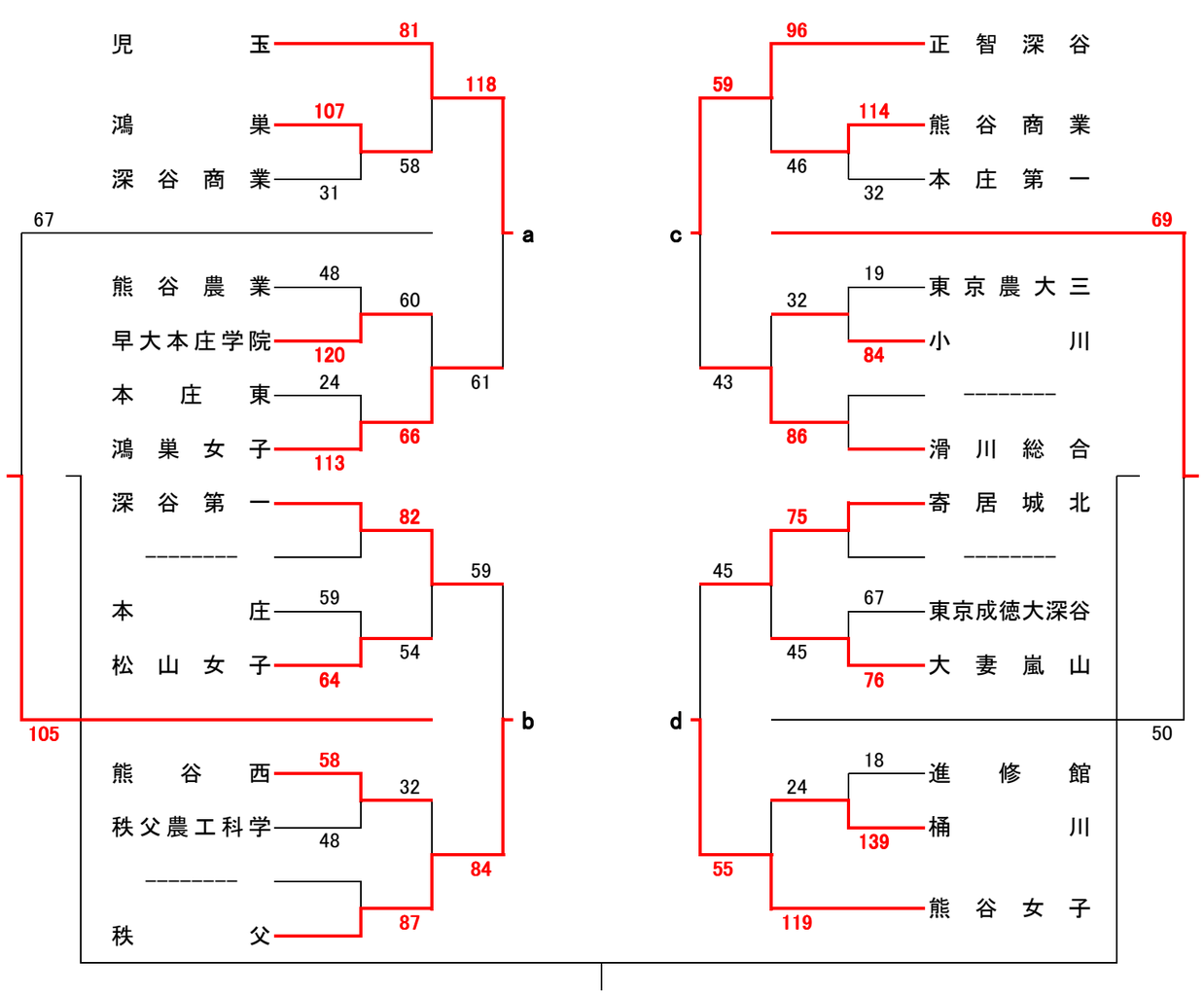

決勝リーグ（男子）

	本庄東	東京農大三	早大本庄学院	熊谷西
本庄東		107 － 52 ○		
東京農大三	52 － 107 ×			
早大本庄学院				82 － 54 ○
熊谷西			54 － 82 ×	

決勝リーグ（女子）

	児　玉	秩　父	正智深谷	熊谷女子
児　玉		119 － 75 ○		90 － 68 ○
秩　父	75 － 119 ×		42 － 85 ×	
正智深谷	85 － 42 ○			63 － 45 ○
熊谷女子	68 － 90 ×		45 － 63 ×	