平成24年度　新人大会　北部支部予選　勝ち上がり表

2012/11/14

男子

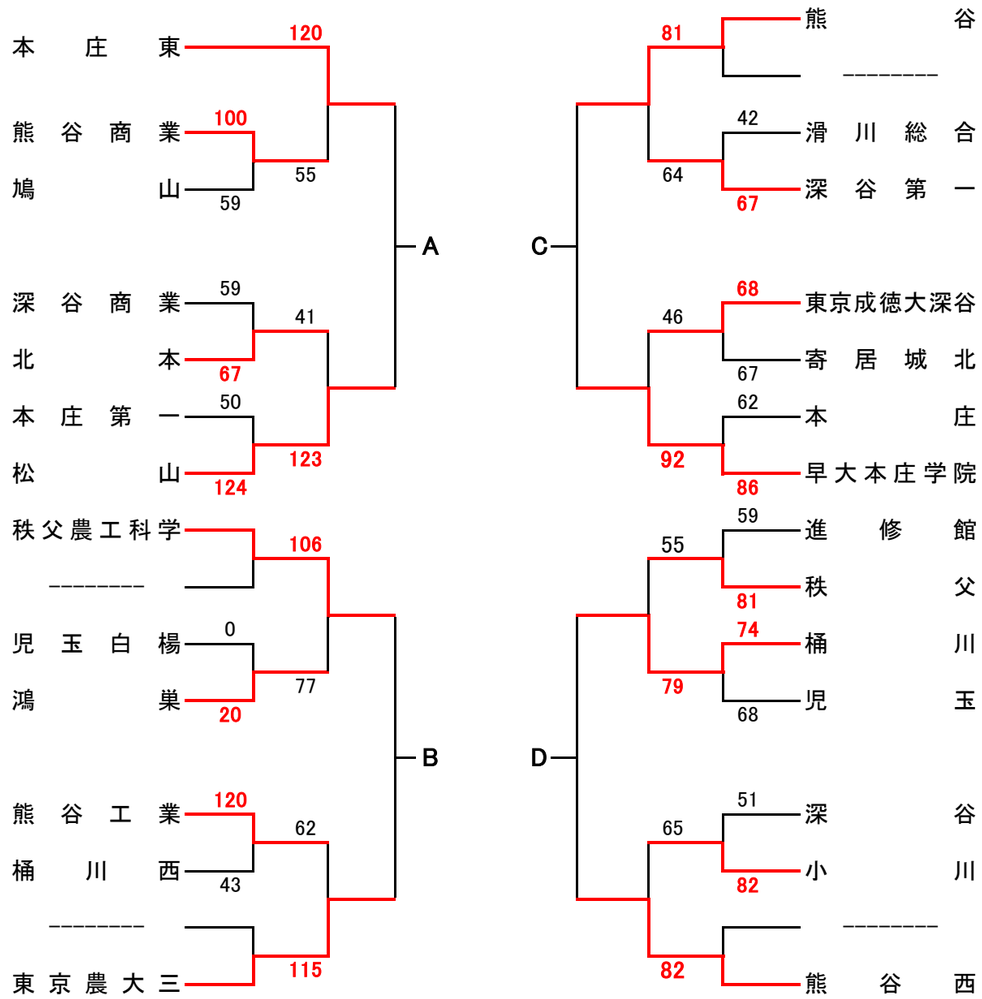

女子

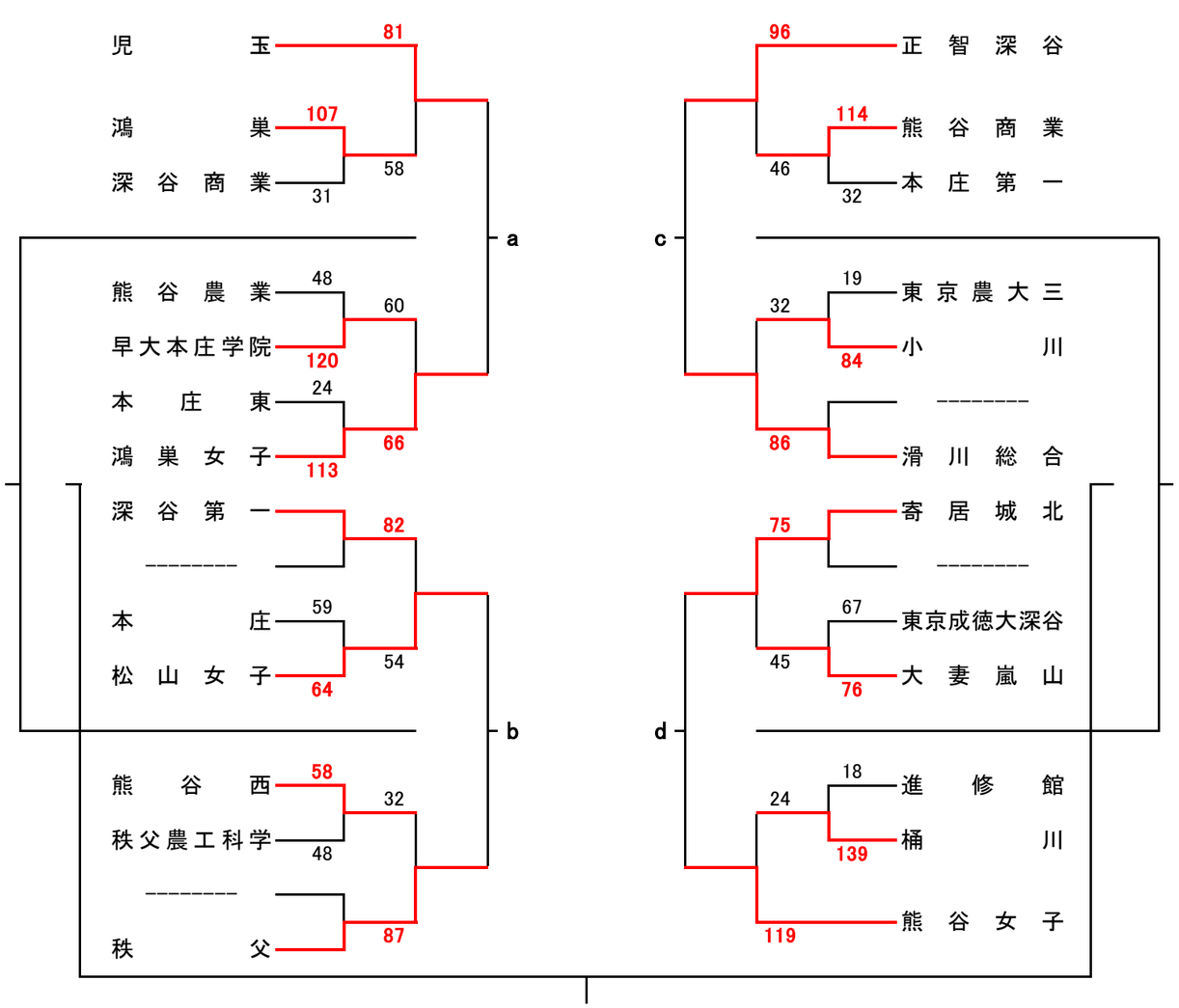

決勝リーグ（男子）

	A	B	C	D
A				
B				
C				
D				

決勝リーグ（女子）

	a	b	c	d
a				
b				
c				
d				