平成26年度県交歓大会置賜地区予選会

男子組合せ

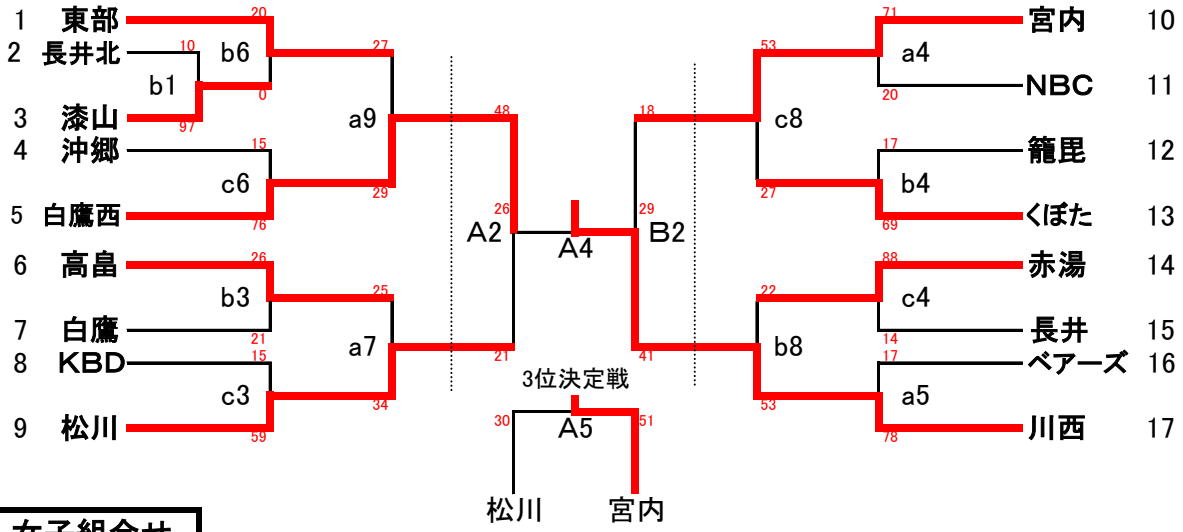

女子組合せ

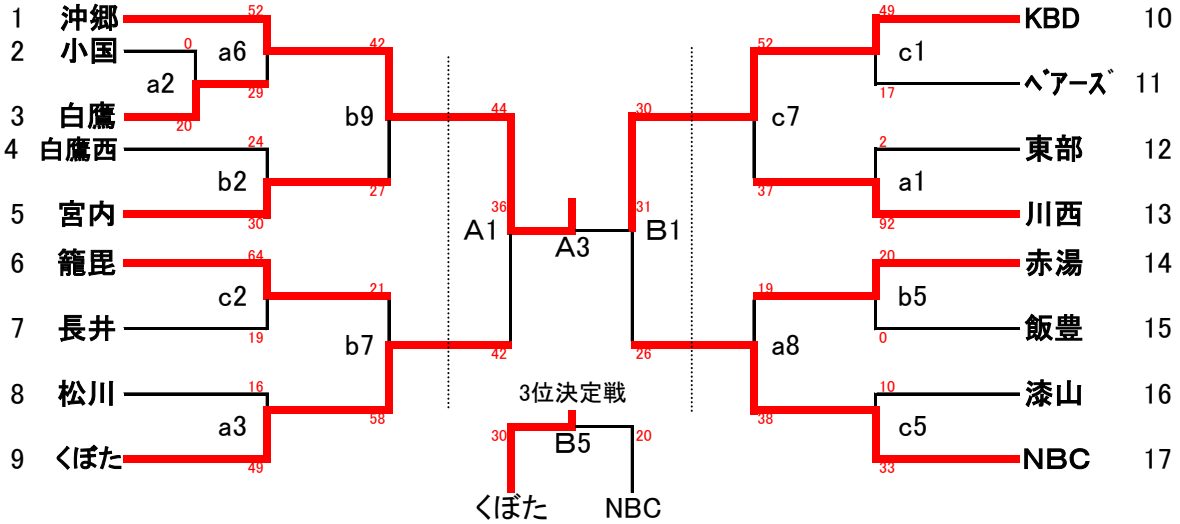

大会1日目日程

開　場	8:00
開会式	8:30
第1試合	9:00
第2試合	10:00
第3試合	11:00
第4試合	12:00
第5試合	13:00
第6試合	14:00
第7試合	15:00
第8試合	16:00
第9試合	17:00
第10試合	18:00

大会2日目日程

開　場　8:00

1、女子準決勝	9:00	女子代表戦1回戦（Cコート）
2、男子準決勝	10:00	女子代表戦1回戦（Cコート）
3、女子決勝	11:30	男子代表戦1回戦（Cコート）
4、男子決勝	12:45	男子代表戦1回戦（Cコート）
5、3,4位決定戦	13:45	
6、5,6位決定戦	14:45	

閉会式　終了次第
（表彰式）
後片付け

男女5,6位決定戦（1回戦はフリー抽選）

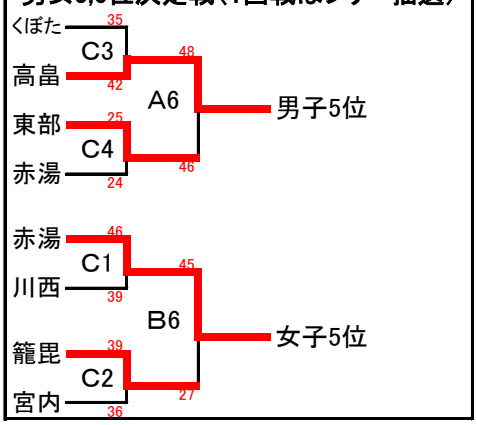

1日目　T･O　審判割

コート	A 1	B 1	C 1
T･O	宮内（男子）	くぼた（男子）	赤湯（男子）
審判	松川（女子）	KBD（男子）	高畠（男子）
	くぼた（女子）	松川（男子）	白鷹（男子）

平成26年度第39回県交歓大会(置賜)地区予選大会　　記録集計表
期日:平成26年11月22日(土)、23日(日)　場所:南陽市民体育館

〈男子〉

1回戦

長井北	10	2	-	16	97	漆山					
		0	-	23							
		0	-	26							
		8	-	32							

2回戦

東部	20		-		0	漆山	沖郷	15	2	-	24
			-						1	-	16
			-						4	-	25
			-						8	-	11
高畠	26	9	-	4	21	白鷹	KBD	15	3	-	12
		7	-	5					0	-	16
		4	-	4					2	-	15
		6	-	8					10	-	16
宮内	71	27	-	5	20	NBC	籠毘	17	4	-	17
		10	-	5					2	-	18
		22	-	4					2	-	20
		12	-	6					9	-	14
赤湯	88	26	-	0	14	長井	ベアーズ	17	0	-	36
		6	-	8					4	-	11
		16	-	0					6	-	10
		40	-	6					7	-	21

3回戦

東部	27	2	-	8	29	白鷹西	高畠	25	12	-	5
		14	-	8					0	-	11
		8	-	2					9	-	8
		3	-	11					4	-	10
宮内	53	15	-	8	27	くぼた	赤湯	22	0	-	17
		16	-	3					6	-	12
		12	-	6					8	-	8
		10	-	10					8	-	16

順位決定戦

くぼた	35	8	-	16	42	高畠	東部	25	0	-	4
		10	-	8					10	-	2
		11	-	6					12	-	9
		6	-	12					3	-	9
高畠	48	18	-	10	46	東部					
		10	-	7							
		10	-	16							
		10	-	13							

準決勝

白鷹西	48	12	-	5	21	松川	宮内	18	8	-	6
		7	-	6					2	-	10
		15	-	2					4	-	8
		14	-	8					4	-	17

決勝

白鷹西	26	6	-	5	29	川西	松川	30	4	-	15
		4	-	11					8	-	8
		7	-	7					7	-	14
		9	-	6					11	-	14

三位決定戦

松川	30	4	-	15	51	宮内					
		8	-	8							
		7	-	14							
		11	-	14							

男子

第1位	川西バスケットボールスポーツ少年団	＊県大会出場
第2位	白鷹西ミニバスケットボールスポーツ少年団	＊県大会出場
第3位	宮内バスケットボールスポーツ少年団	＊県大会出場
第4位	松川ミニバスケットボールスポーツ少年団	＊県大会出場
第5位	高畠わかくさスポーツ少年団	＊県大会出場
第6位	米沢東部ミニバスケットボールスポーツ少年団	＊県大会出場

〈女子〉

1回戦

小国	0	-		20	白鷹							

2回戦

沖郷	52	10 - 7 14 - 6 16 - 5 12 - 11	29	白鷹	白鷹西	24	2 - 6 8 - 10 9 - 8 5 - 6	30	宮内
籠毟	64	18 - 3 14 - 1 14 - 6 18 - 9	19	長井	松川	16	2 - 12 6 - 11 6 - 14 2 - 12	49	くぼた
KBD	49	5 - 3 15 - 0 7 - 7 22 - 7	17	ベアーズ	東部	2	0 - 12 2 - 20 0 - 35 0 - 25	92	川西
赤湯	20	-	0	飯豊	漆山	10	3 - 8 2 - 5 5 - 10 0 - 10	33	NBC

3回戦

沖郷	42	16 - 2 6 - 7 11 - 8 9 - 10	27	宮内	籠毟	21	4 - 6 3 - 16 4 - 21 10 - 15	58	くぼた
KBD	52	14 - 5 16 - 4 10 - 8 12 - 20	37	川西	赤湯	19	7 - 12 4 - 2 2 - 16 6 - 8	38	NBC

順位決定戦

宮内	36	15 - 8 9 - 6 7 - 15 5 - 10	39	籠毟	川西	39	1 - 17 7 - 2 15 - 13 16 - 14	46	赤湯
赤湯	45	10 - 4 11 - 2 8 - 4 16 - 17	27	籠毟					

準決勝

沖郷	44	4 - 12 16 - 2 12 - 8 8 - 18 4 延長 2	42	くぼた	KBD	30	9 - 5 4 - 8 7 - 6 10 - 7	26	NBC

決勝

沖郷	36	11 - 7 4 - 8 11 - 4 10 - 12	31	KBD	三位決定戦 くぼた	30	8 - 2 3 - 2 10 - 8 9 - 8	20	NBC

女子	第1位	沖郷ミニバスケットボールスポーツ少年団	＊県大会出場
	第2位	K.Bディッパーズミニバスケットボールスポーツ少年団	＊県大会出場
	第3位	くぼたミニバスケットボールスポーツ少年団	＊県大会出場
	第4位	高畠NBCスポーツ少年団	＊県大会出場
	第5位	赤湯ミニバスケットボールスポーツ少年団	＊県大会出場
	第6位	ジュニア籠毟スポーツクラブ	