平成24年度置賜地区新人戦順位決定戦

男子組合せ

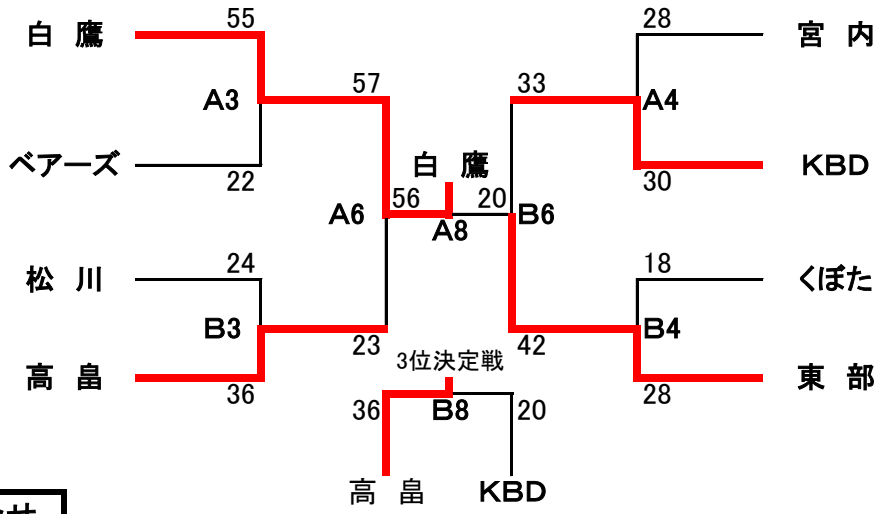

女子組合せ

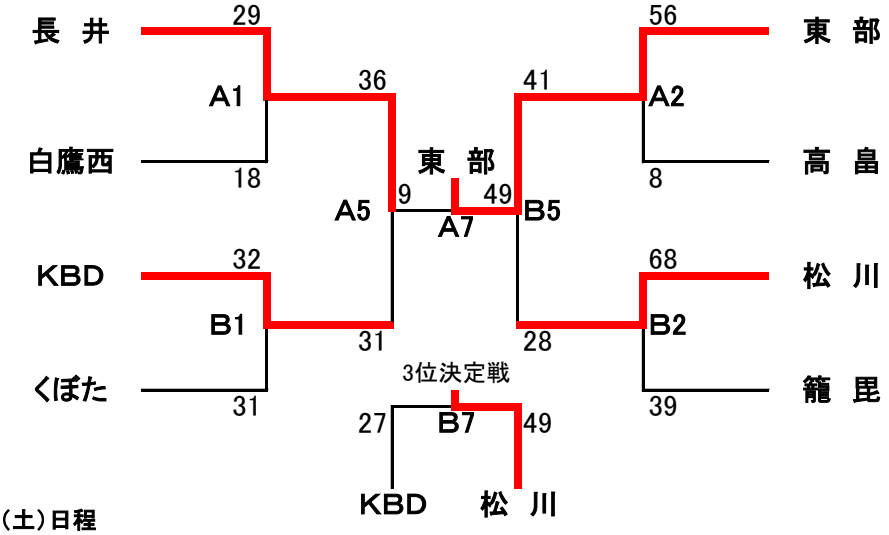

4月13日(土)日程

開　場	8:00	
第1試合	9:00	～
第2試合	10:00	～
第3試合	11:00	～
第4試合	12:00	～
第5試合	13:00	～
第6試合	14:00	～
第7試合	15:00	～
第8試合	16:00	～
閉会式	17:00	～

平成24年度置賜地区新人大会 （順位決定戦）　　記録集計表
期日:平成25年4月13日（土） 場所:南陽市民体育館

〈男子〉

1回戦

白鷹	55	12	－	4	22	ベアーズ	松川	24	0	－	7	36	高畠
		14	－	4					6	－	10		
		16	－	4					10	－	12		
		13	－	10					8	－	7		
宮内	28	14	－	8	30	KBD	くぼた	18	7	－	4	28	東部
		6	－	6					4	－	8		
		6	－	6					1	－	12		
		2	－	10					6	－	4		

準決勝

白鷹	57	19	－	2	23	高畠	KBD	33	10	－	9	42	東部
		14	－	4					8	－	6		
		18	－	4					12	－	4		
		6	－	13					3	－	23		

三位決定戦

高畠	36	4	－	8	20	KBD
		12	－	0		
		12	－	0		
		8	－	12		

決勝

白鷹	56	10	－	6	20	東部
		8	－	2		
		20	－	6		
		18	－	6		

男子順位

1位　白鷹ミニバスケットボールスポーツ少年団
2位　米沢東部ミニバスケットボールスポーツ少年団
3位　高畠わかくさスポーツ少年団
4位　K.Bディッパーズ

平成24年度置賜地区新人大会 （順位決定戦）　　記録集計表
期日:平成25年4月13日（土） 場所:南陽市民体育館

〈女子〉

1回線

長井	29	7	－	4	18	白鷹西	KBD	32	8	－	8	31	くぼた
		8	－	1					10	－	8		
		6	－	7					4	－	12		
		8	－	6					10	－	3		
東部	56	4	－	6	8	高畠	松川	68	12	－	11	39	籠毘
		13	－	0					13	－	0		
		19	－	2					23	－	18		
		20	－	0					20	－	10		

準決勝

長井	36	9	－	9	31	KBD	東部	41	7	－	6	28	松川
		0	－	14					13	－	4		
		15	－	3					9	－	4		
		12	－	5					12	－	14		

三位決定

KBD	27	8	－	12	49	松川
		10	－	5		
		4	－	14		
		5	－	18		

決勝

長井	9	0	－	16	49	東部
		2	－	19		
		3	－	8		
		4	－	6		

女子順位

1位　米沢東部ミニバスケットボールスポーツ少年団
2位　長井ミニバスケットボールスポーツ少年団
3位　松川ミニバスケットボールスポーツ少年団
4位　K.Bディッパーズ