平成25年度東北電力旗置賜地区予選会

男子組合せ

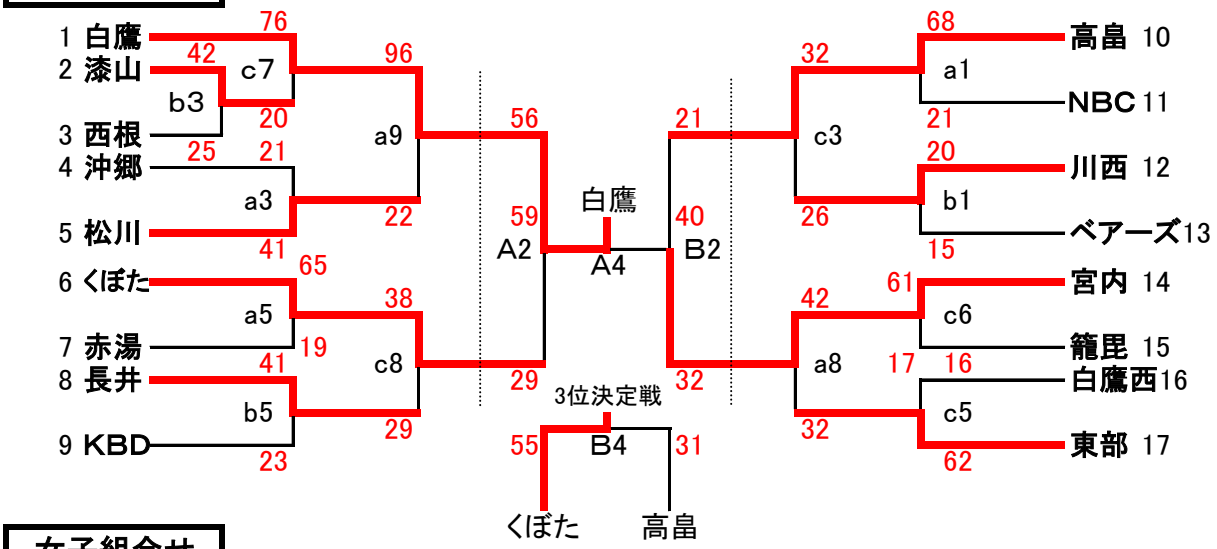

女子組合せ

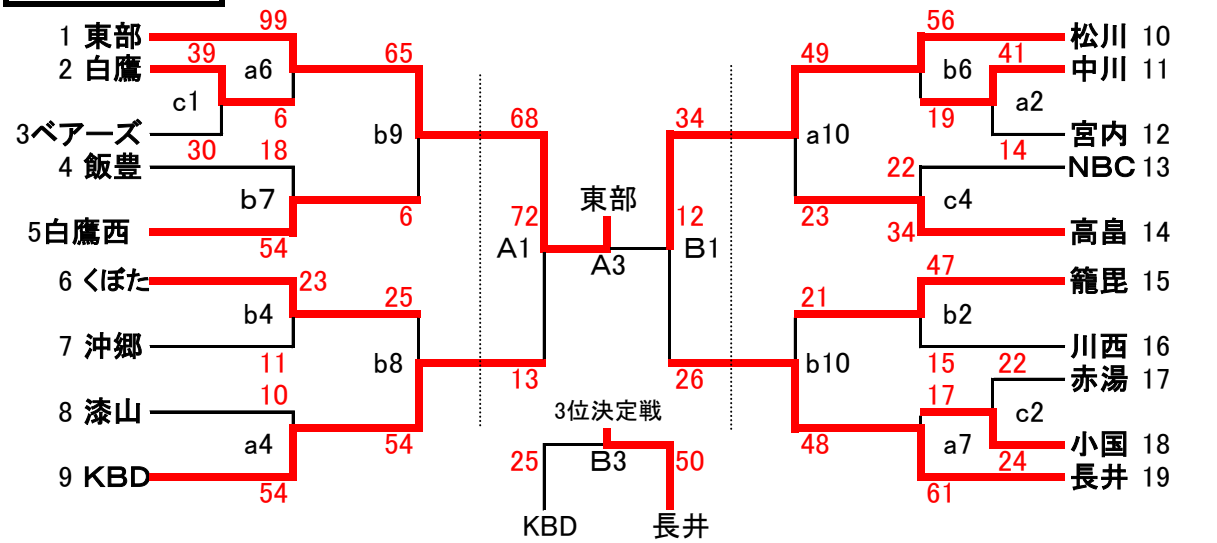

大会1日目日程

開　場	8:00
開会式	8:30
第1試合	9:00
第2試合	10:00
第3試合	11:00
第4試合	12:00
第5試合	13:00
第6試合	14:00
第7試合	15:00
第8試合	16:00
第9試合	17:00
第10試合	18:00

大会2日目日程

開　場	8:00	
女子準決勝	9:00	
男子準決勝	10:10	
女子決勝	11:20	女子3位決定戦
男子決勝	12:30	男子3位決定戦
閉会式	終了次第	
（表彰式）		
後片付け		

1日目　T･O　審判割

コート	A 1	B 1	C 1
T･O	KBD（女子）	くぼた（女子）	高畠（女子）
審判	沖郷（男子）	漆山（男子）	NBC（女子）
	松川（男子）	西根（男子）	高畠（女子）

平成25年度東北電力旗大会(置賜)地区予選大会　　記録集計表
期日:平成25年6月22日(土)23日(日)　場所:南陽市民体育館

〈男子〉

1回戦	漆山	42	6 - 5 8 - 4 10 - 12 18 - 4	25	西根						
2回戦	高畠わかくさ	68	24 - 4 24 - 2 16 - 4 4 - 11	21	NBC	川西	20	4 - 3 4 - 7 1 - 2 11 - 3	15	ベアーズ	
	長井	41	11 - 8 5 - 4 13 - 4 12 - 7	23	KBD	くぼた	65	22 - 2 15 - 0 16 - 4 12 - 13	19	赤湯	
	白鷹西	16	4 - 22 0 - 10 6 - 10 6 - 20	62	東部	宮内	61	12 - 6 21 - 4 17 - 0 11 - 7	17	Jr.籠毘	
	白鷹	76	26 - 4 30 - 0 10 - 14 10 - 2	20	漆山	沖郷	21	2 - 7 3 - 8 6 - 20 10 - 6	41	松川	
3回戦	高畠わかくさ	32	8 - 6 9 - 0 3 - 12 12 - 8	26	川西	白鷹	96	21 - 5 15 - 7 32 - 2 28 - 8	22	松川	
	宮内	42	10 - 11 12 - 4 12 - 10 8 - 7	32	東部	くぼた	38	11 - 8 12 - 2 12 - 6 3 - 13	29	長井	
準決勝	白鷹	56	14 - 6 14 - 6 10 - 13 18 - 4	29	くぼた	高畠わかくさ	21	9 - 5 2 - 12 0 - 6 10 - 9	32	宮内	
決勝	白鷹	59	18 - 10 14 - 5 10 - 10 17 - 15	40	宮内	三位決定戦 くぼた	55	19 - 11 8 - 4 20 - 8 8 - 8	31	高畠わかくさ	

男子	第1位	白鷹ミニバスケットボールスポーツ少年団	＊県大会出場
	第2位	宮内ミニバスケットボールスポーツ少年団	＊県大会出場
	第3位	くぼたミニバスケットボールスポーツ少年団	＊県大会出場
	第3位	高畠わかくさスポーツ少年団	

平成25年度東北電力旗大会(置賜)地区予選大会　　記録集計表
期日:平成25年6月22日(土)23日(日)　場所:南陽市民体育館

〈女子〉

1回戦

白鷹	39	11 - 6 8 - 6 12 - 8 8 - 10	30	ベアーズ	赤湯	22	7 - 6 6 - 4 4 - 12 5 - 2	24	小国
中川	41	9 - 4 10 - 4 10 - 4 12 - 2	14	宮内					

2回戦

漆山	10	0 - 13 2 - 17 0 - 13 8 - 11	54	KBD	くぼた	23	9 - 2 6 - 3 2 - 6 6 - 0	11	沖郷
NBC	22	2 - 7 6 - 13 4 - 4 10 - 10	34	高畠わかくさ	東部	99	26 - 2 22 - 2 29 - 0 22 - 2	6	白鷹
松川	56	14 - 2 20 - 0 13 - 12 9 - 5	19	中川	飯豊	18	2 - 22 5 - 8 3 - 16 8 - 8	54	白鷹西
小国	17	0 - 12 2 - 25 5 - 8 10 - 16	61	長井	Jr.籠毘	47	14 - 1 9 - 2 10 - 10 14 - 2	15	川西

3回戦

くぼた	25	6 - 13 5 - 16 8 - 16 6 - 9	54	KBD	東部	65	18 - 1 17 - 2 12 - 3 18 - 0	6	白鷹西
Jr.籠毘	21	7 - 3 3 - 10 7 - 15 4 - 20	48	長井	松川	49	11 - 4 14 - 7 8 - 6 16 - 6	23	高畠

準決勝

東部	68	12 - 1 12 - 4 24 - 4 20 - 4	13	KBD	松川	34	4 - 10 10 - 4 10 - 12 10 - 0	26	長井

決勝　　三位決定戦

東部	72	21 - 1 17 - 4 16 - 3 18 - 4	12	松川	KBD	25	10 - 5 6 - 11 6 - 10 3 - 24	50	長井

女子	第1位	米沢東部ミニバスケットボールスポーツ少年団	＊県大会出場
	第2位	松川ミニバスケットボールスポーツ少年団	＊県大会出場
	第3位	長井ミニバスケットボールスポーツ少年団	＊県大会出場
	第3位	K.Bディッパーズミニバスケットボールスポーツ少年団	