平成23年度東日本大震災復興支援大会置賜地区予選会結果

2010年6月25日(土)、26日(日)
南陽市民体育館

男子結果

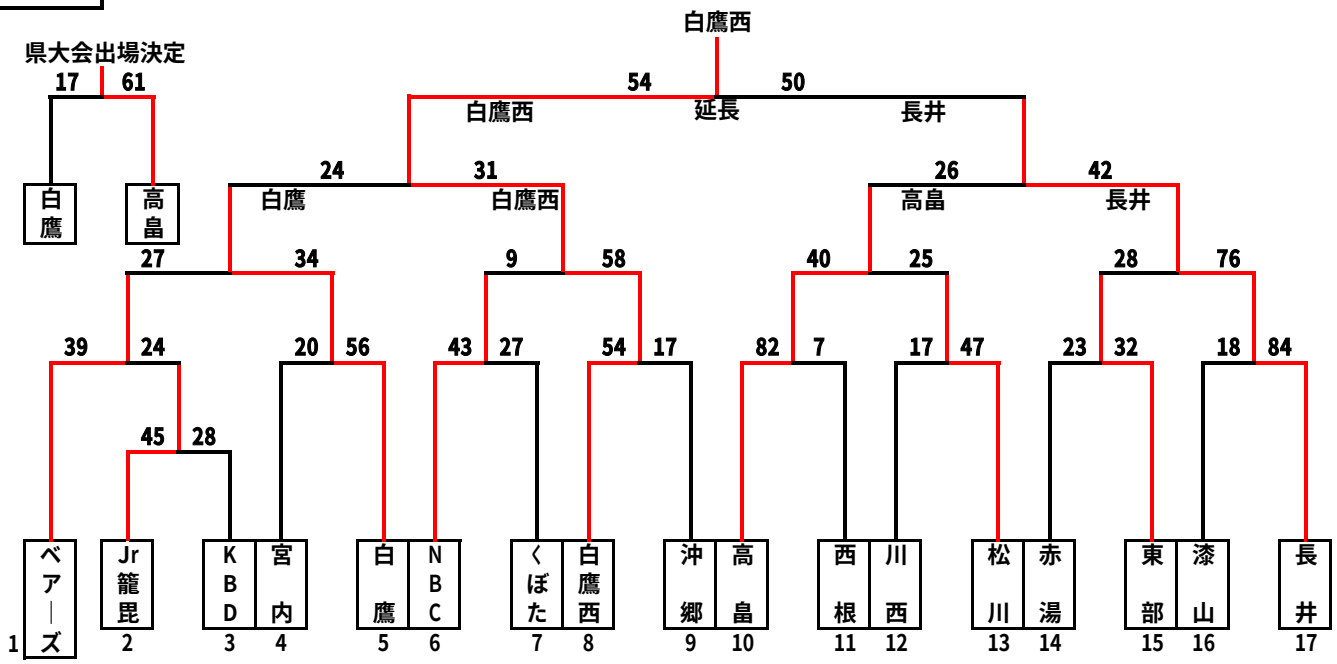

女子結果

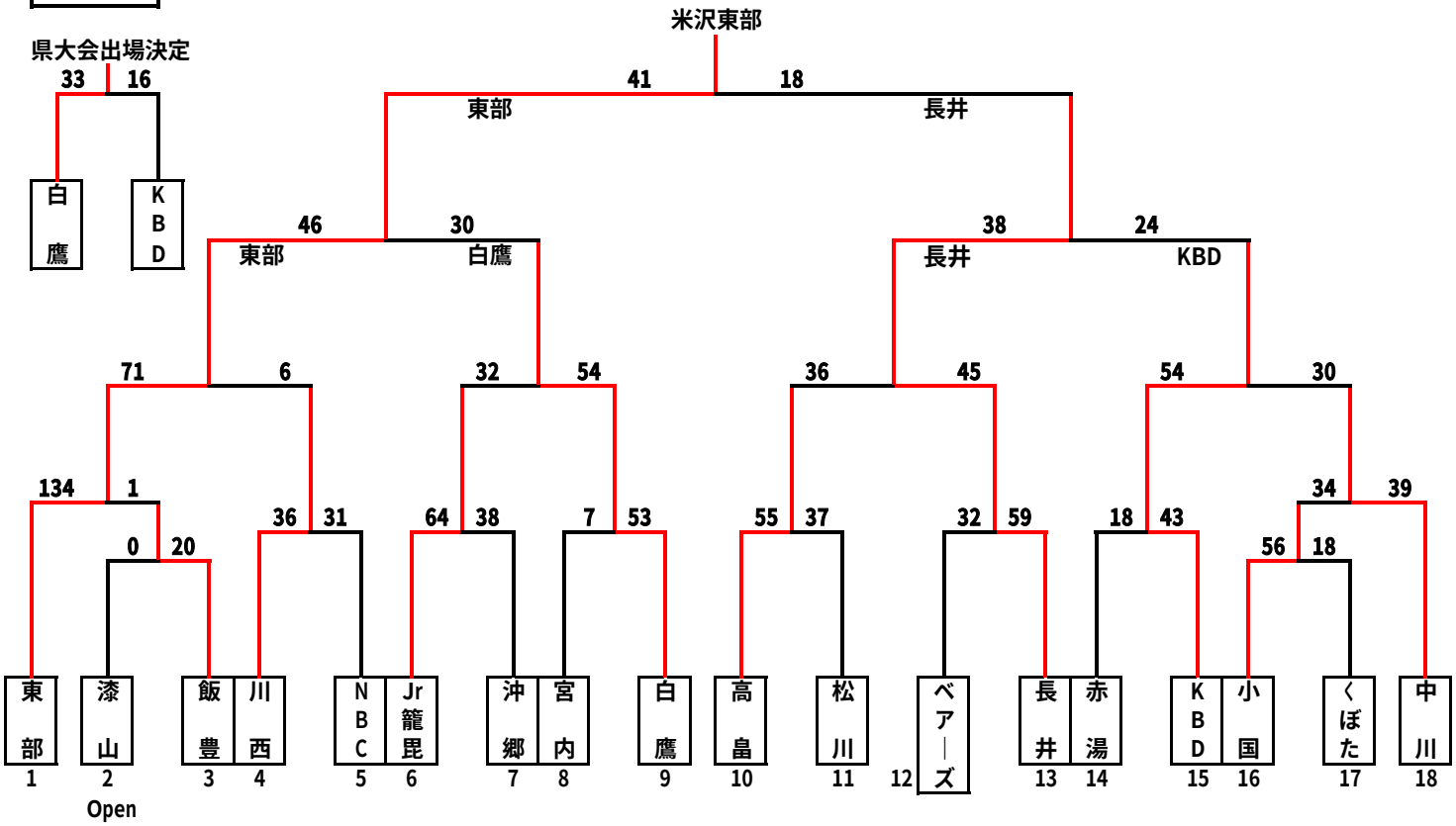

男子　県大会出場チーム
- 1位　白鷹西ミニバスケットボールスポーツ少年団
- 2位　長井ミニバスケットボールスポーツ少年団
- 3位　高畠わかくさスポーツ少年団

女子　県大会出場チーム
- 1位　米沢東部ミニバスケットボールスポーツ少年団
- 2位　長井ミニバスケットボールスポーツ少年団
- 3位　白鷹ミニバスケットボールスポーツ少年団