平成26年度東北電力旗置賜地区予選会

男子組合せ

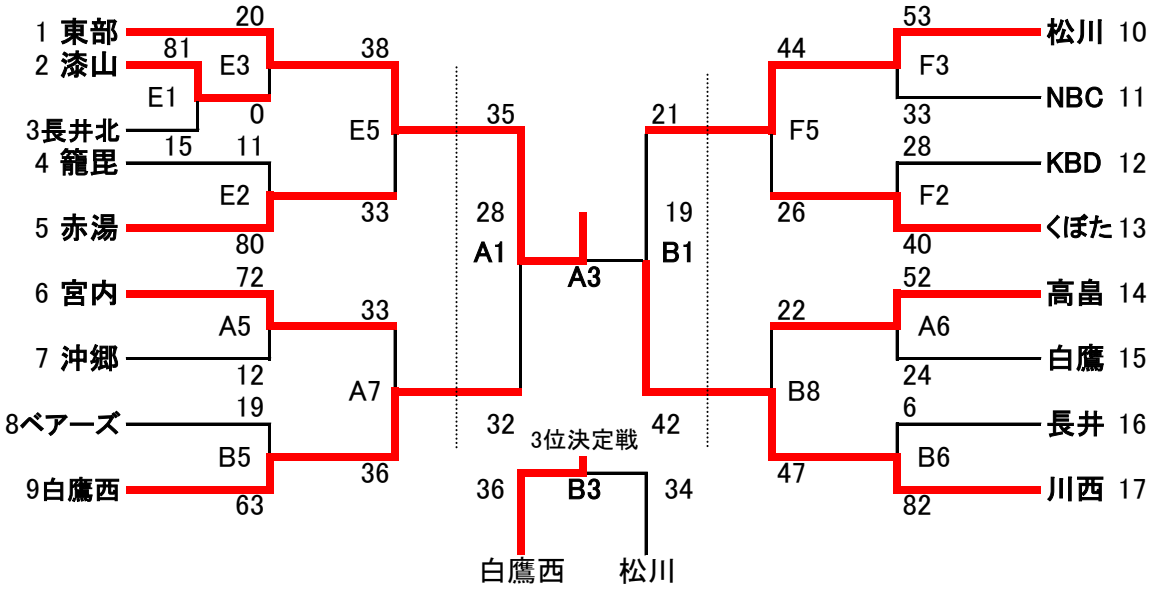

女子組合せ

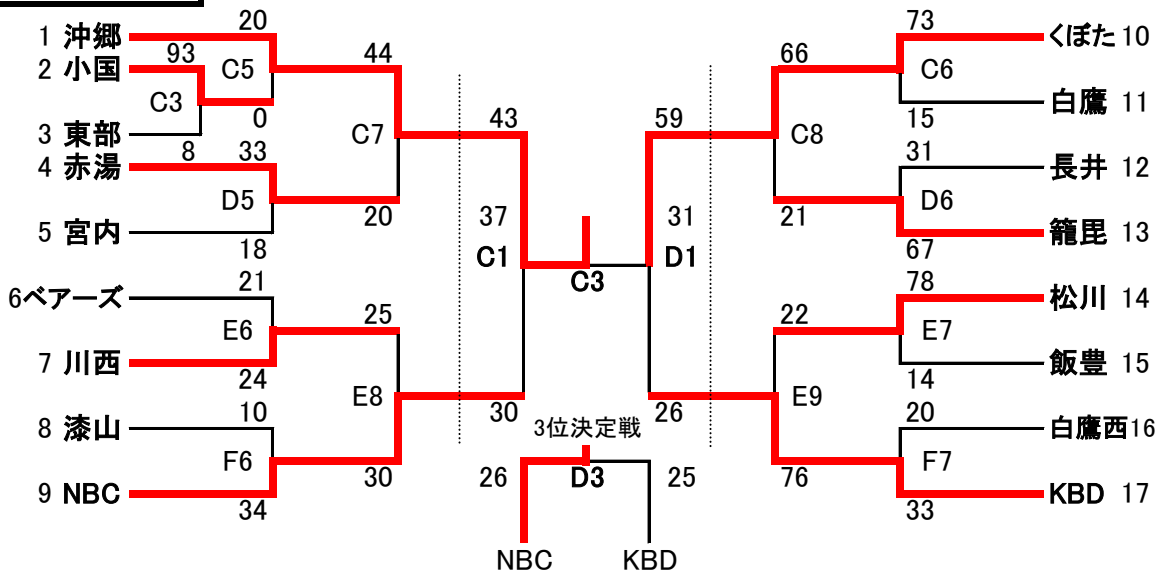

平成26年度東北電力旗大会（置賜）地区予選大会　　記録集計表
期日:平成26年6月28日（土）29日（日）　場所:南陽市宮内・沖郷・赤湯小学校民体育館

〈男子〉

1回戦

漆山	81	17	－	2	15	長井北				
		18	－	5						
		20	－	2						
		26	－	6						
（オープン）						（オープン）				

2回戦

米沢東部	20		－		0	漆山	Jr.籠毘	11	4	－	27
			－						0	－	23
			－						3	－	4
			－						4	－	26
						（オープン）					
宮内	72	23	－	2	12	沖郷	ベアーズ	19	2	－	19
		32	－	0					0	－	15
		12	－	2					5	－	17
		5	－	8					12	－	12
松川	53	17	－	4	33	NBC	KBD	28	6	－	4
		11	－	10					1	－	14
		13	－	11					9	－	8
		12	－	8					12	－	14
高畠	52	16	－	2	24	白鷹	長井	6	0	－	43
		6	－	9					2	－	15
		18	－	7					0	－	14
		12	－	6					4	－	10

3回戦

米沢東部	38	10	－	6	33	赤湯	宮内	33	13	－	10
		11	－	5					2	－	8
		6	－	9					8	－	8
		10	－	11					10	－	10
		7	延長	2							
松川	44	11	－	10	26	くぼた	高畠	22	10	－	8
		8	－	8					4	－	10
		11	－	4					4	－	19
		14	－	4					4	－	10

準決勝

米沢東部	35	9	－	8	32	白鷹西	松川	21	3	－	7
		6	－	13					6	－	4
		12	－	0					2	－	18
		8	－	11					10	－	13

決勝　　三位決定戦

米沢東部	28	12	－	4	19	川西	白鷹西	36	14	－	12
		6	－	6					8	－	9
		2	－	5					7	－	11
		8	－	4					7	－	2

男子	第1位	米沢東部ミニバスケットボールスポーツ少年団	＊県大会出場
	第2位	川西バスケットボールスポーツ少年団	＊県大会出場
	第3位	白鷹西ミニバスケットボールスポーツ少年団	＊県大会出場
	第3位	松川ミニバスケットボールスポーツ少年団	

平成26年度東北電力旗大会（置賜）地区予選大会　　記録集計表
期日:平成26年6月28日（土）29日（日）　場所:南陽市宮内・沖郷・赤湯小学校民体育館

〈女子〉

1回戦

小国	93	15 - 1 18 - 3 32 - 4 28 - 0	8	米沢東部		
(オープン)				(オープン)		

2回戦

沖郷	20	- - - -	0	小国	赤湯	33	5 - 3 4 - 2 15 - 2 9 - 11	18	宮内
				(オープン)					
ベアーズ	21	9 - 6 2 - 2 2 - 8 8 - 8	24	川西	漆山	10	0 - 16 2 - 5 4 - 3 4 - 10	34	NBC
くぼた	73	18 - 0 20 - 1 15 - 4 20 - 10	15	白鷹	長井	31	3 - 10 1 - 24 17 - 17 10 - 16	67	Jr.籠毘
松川	78	22 - 4 28 - 2 12 - 4 16 - 4	14	飯豊	白鷹西	20	10 - 2 4 - 17 4 - 4 2 - 10	33	KBD

3回戦

沖郷	44	12 - 2 0 - 5 19 - 3 13 - 10	20	赤湯	川西	25	4 - 11 11 - 6 6 - 7 4 - 6	30	NBC
くぼた	66	12 - 2 17 - 2 27 - 7 10 - 10	21	Jr.籠毘	松川	22	8 - 18 8 - 18 2 - 22 4 - 18	76	KBD

準決勝

沖郷	43	13 - 4 3 - 13 14 - 8 13 - 5	30	NBC	くぼた	59	11 - 3 14 - 11 13 - 6 21 - 6	26	KBD

決勝　　三位決定戦

沖郷	37	6 - 14 9 - 2 8 - 8 14 - 7	31	くぼた	NBC	26	4 - 7 6 - 12 5 - 2 11 - 4	25	KBD

女子	第1位	沖郷ミニバスケットボールスポーツ少年団	＊県大会出場
	第2位	くぼたミニバスケットボールスポーツ少年団	＊県大会出場
	第3位	高畠NBCスポーツ少年団	＊県大会出場
	第3位	K.Bディッパーズ	