平成25年度第38回県交歓大会置賜地区予選会　試合結果

日時：平成25年11月23日（土）、30日（土）　　会場：南陽市民体育館

男子結果

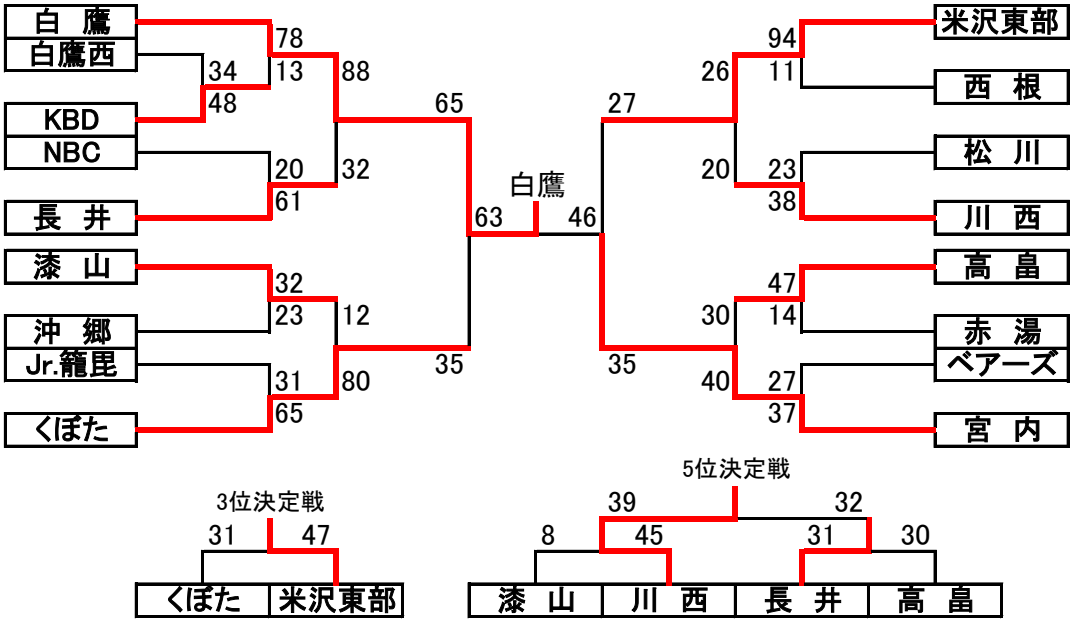

女子結果

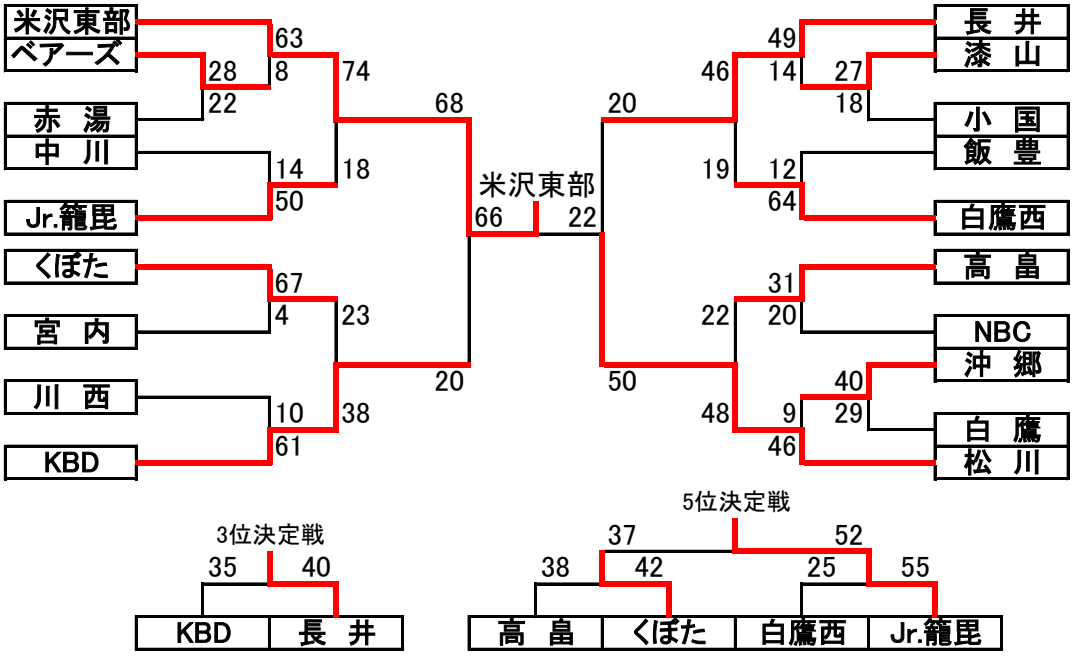

県大会出場チーム

男子	順位	女子
白鷹ミニバスケットボールスポーツ少年団	1位	米沢東部ミニバスケットボールスポーツ少年団
宮内バスケットボールスポーツ少年団	2位	松川ミニバスケットボールスポーツ少年団
米沢東部ミニバスケットボールスポーツ少年団	3位	長井ミニバスケットボールスポーツ少年団
くぼたミニバスケットボールスポーツ少年団	4位	K．B．ディッパーズミニバスケットボールスポーツ少年団
川西バスケットボールスポーツ少年団	5位	ジュニア籠毘スポーツクラブ
長井ミニバスケットボールスポーツ少年団	6位	くぼたミニバスケットボールスポーツ少年団