第13回米沢地区新人大会組合せ(結果) 2012年2月11日(土)

男子組み合わせ

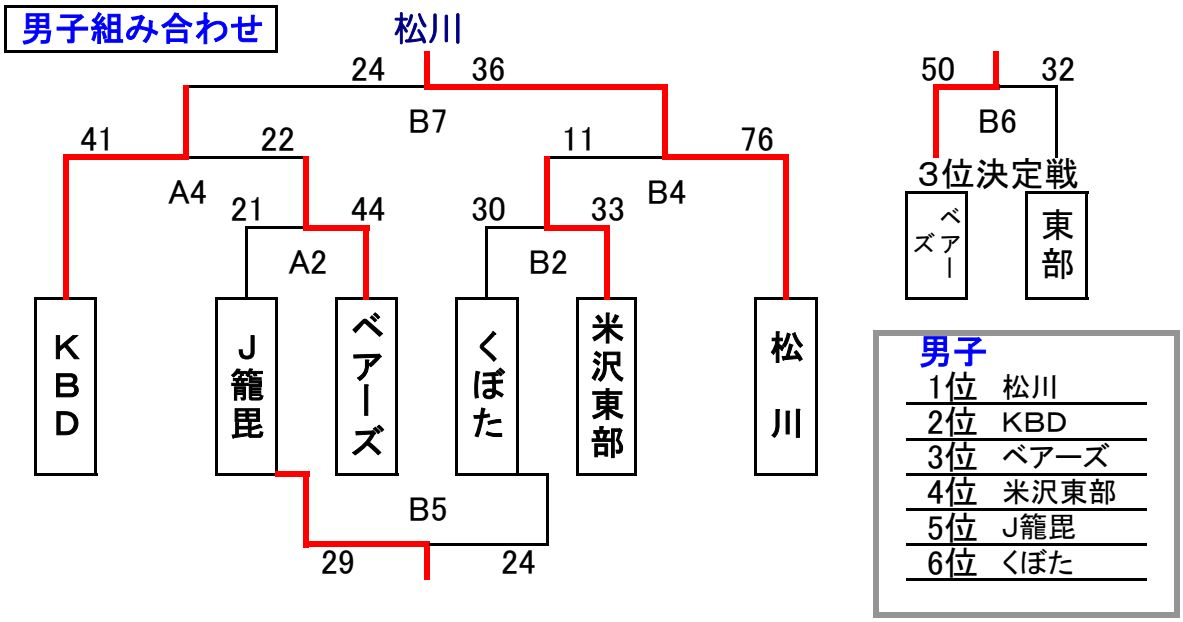

男子

1位	松川
2位	KBD
3位	ベアーズ
4位	米沢東部
5位	J籠毘
6位	くぼた

女子組み合わせ

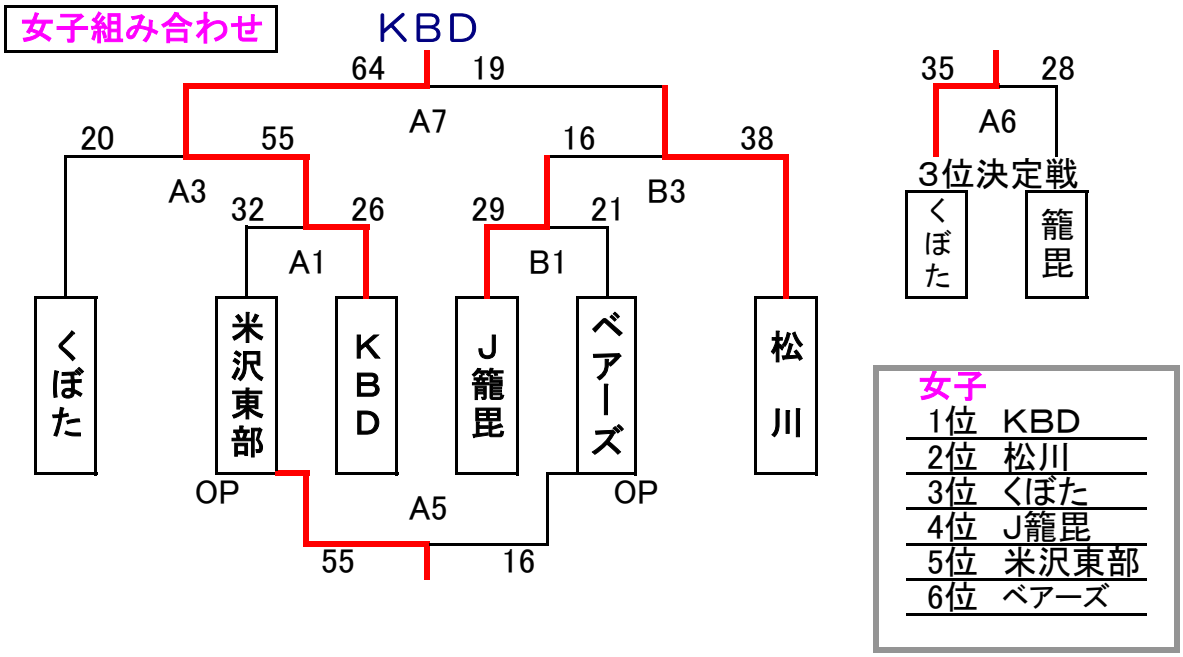

女子

1位	KBD
2位	松川
3位	くぼた
4位	J籠毘
5位	米沢東部
6位	ベアーズ

試合開始時刻

開場	8:00
準備	8:00
開会式	8:30
1	9:00
2	10:00
3	11:00
4	12:00
5	13:00
6	14:00
7	15:00
閉会式	16:00

第1試合

コート	審判	T. O.
A	くぼた	くぼた
	くぼた	
B	松川	松川
	松川	

※2試合目以降のTOは負けたチームが行う。
※審判はゲームが終了した両チームで
　次のゲームの審判を行う。
※Tシャツ着用OK、チーム同色で。
※デジタルタイマー：Bears、K.B.Dippers
※T.O.セット：くぼた、松川