第5回タケダスポーツミニバスケットボールフェスティバル「おしょうしな杯」結果

1日目

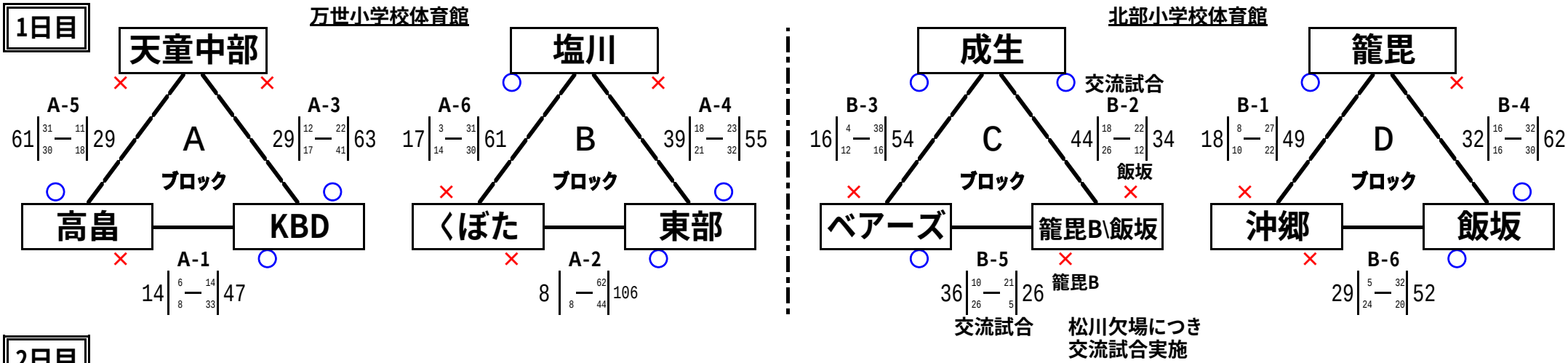

2日目

優 勝：飯坂ﾐﾆﾊﾞｽｹｯﾄﾎﾞｰﾙｸﾗﾌﾞｽﾎﾟｰﾂ少年団

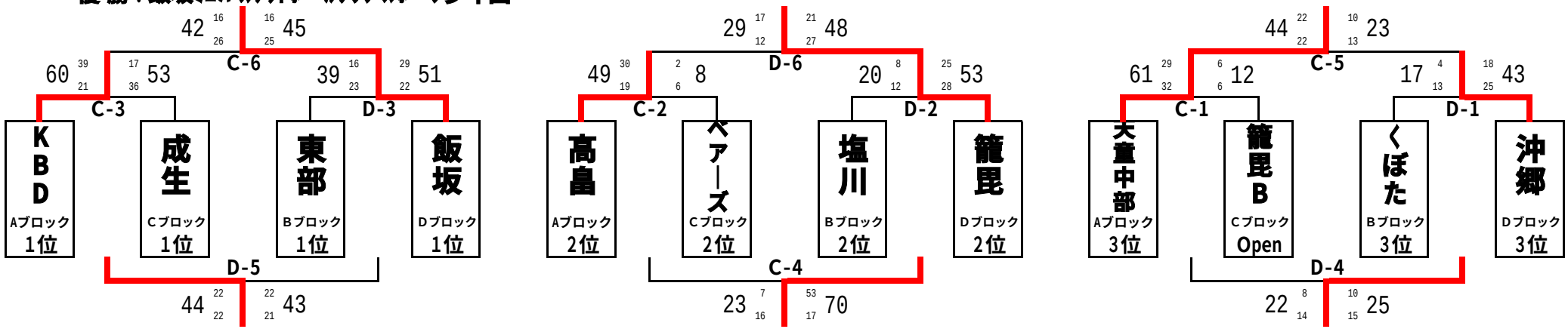

1位　飯坂ﾐﾆﾊﾞｽｹｯﾄﾎﾞｰﾙｸﾗﾌﾞｽﾎﾟｰﾂ少年団
2位　K. Bディッパーズﾐﾆﾊﾞｽｹｯﾄﾎﾞｰﾙｽﾎﾟｰﾂ少年団
3位　成生ﾐﾆﾊﾞｽｹｯﾄﾎﾞｰﾙｽﾎﾟｰﾂ少年団

1日目　平成21年10月11日(日)
(会場A)　米沢市立万世小学校体育館
(会場B)　米沢市立北部小学校体育館

第1試合	9：15 ～
第2試合	10：15 ～
第3試合	11：15 ～
～昼食～	12：15 ～
第4試合	13：15 ～
第5試合	14：15 ～
第6試合	15：15 ～

2日目　平成21年10月12日(月)
(会場)　米沢市営体育館

～開会式～	8：45 ～
第1試合	9：30 ～
第2試合	10：30 ～
第3試合	11：30 ～
第4試合	12：30 ～
第5試合	13：30 ～
第6試合	14：30 ～
～閉会式～	15：30 ～

試合及び審判割当表　第5回タケダスポーツミニバスケットボールフェスティバル「おしょうしな杯」

1目（万世小学校をA、北部小学校をBコートとする）　10月11日

試合		(淡色)	Aコート		(濃色)	(淡色)	Bコート		(濃色)
1	試合	高畠	6	前	14	KBD	籠毘	27	前	8	沖郷
	9:15	14	8	後	33	47	49	22	後	10	18
	審判	くぼた			東部		ベアーズ			籠毘	
	TO	東部					籠毘B				
2	試合	くぼた	0	前	62	東部	飯坂	22	前	18	成生
	10:15	8	8	後	44	106	34	12	後	26	44
	審判	高畠			KBD		籠毘			沖郷	
	TO	塩川					沖郷				
3	試合	KBD	22	前	12	天童中部	ベアーズ	4	前	38	成生
	11:15	63	41	後	17	29	16	12	後	16	54
	審判	くぼた			東部		飯坂			籠毘	
	TO	高畠					飯坂				
4	試合	東部	23	前	18	塩川	飯坂	32	前	16	籠毘
	13:15	55	32	後	21	39	62	30	後	16	32
	審判	KBD			天童中部		ベアーズ			成生	
	TO	くぼた					成生				
5	試合	天童中部	11	前	31	高畠	籠毘B	21	前	10	ベアーズ
	14:15	29	18	後	30	61	26	5	後	26	36
	審判	東部			塩川		飯坂			籠毘	
	TO	東部					籠毘				
6	試合	塩川	31	前	3	くぼた	沖郷	5	前	32	飯坂
	15:15	61	30	後	14	17	29	24	後	20	52
	審判	天童中部			高畠		成生			ベアーズ	
	TO	KBD					ベアーズ				

2目（米沢市営体育館、ステージ側をCコートとする）　10月12日

試合		(淡色)	Cコート		(濃色)	(淡色)	Dコート		(濃色)
1	試合	天童中部	29	前	6	籠毘B	くぼた	4	前	18	沖郷
	9:30	61	32	後	6	12	17	13	後	25	43
	審判	KBD			ベアーズ		東部			籠毘	
	TO	KBD(男子)					ベアーズ(男子)				
2	試合	高畠	30	前	2	ベアーズ	塩川	8	前	25	籠毘
	10:30	49	19	後	6	8	20	12	後	28	53
	審判	天童中部			籠毘B		くぼた			沖郷	
	TO	KBD(男子)					ベアーズ(男子)				
3	試合	KBD	39	前	17	成生	東部	16	前	29	飯坂
	11:30	60	21	後	36	53	39	23	後	22	51
	審判	高畠			ベアーズ		塩川			籠毘	
	TO	くぼた(男子)					ベアーズ(男子)				
4	試合	ベアーズ	7	前	53	塩川	籠毘B	8	前	10	くぼた
	12:30	23	16	後	17	70	22	14	後	15	25
	審判	KBD			成生		東部			飯坂	
	TO	くぼた(男子)					籠毘(男子)				
5	試合	天童中部	22	前	10	沖郷	成生	22	前	22	東部
	13:30	44	22	後	13	23	44	22	後	21	43
	審判	ベアーズ			塩川		籠毘B			くぼた	
	TO	東部(男子)					籠毘(男子)				
6	試合	KBD	16	前	20	飯坂	高畠	17	前	21	籠毘
	14:30	42	26	後	25	45	29	12	後	27	48
	審判	成生			沖郷		天童中部			飯豊	
	TO	東部(男子)					籠毘(男子)				

※1：ユニホームの色については、左側が淡色、右側が濃色とします。
※2：大会2日目の審判及びTOについては、1日目の試合結果により割当しますのでご了承ください。