# 少年少女交流大会置賜地区予選会

2009.08.08～08.09
南陽アリーナ

## 男子結果

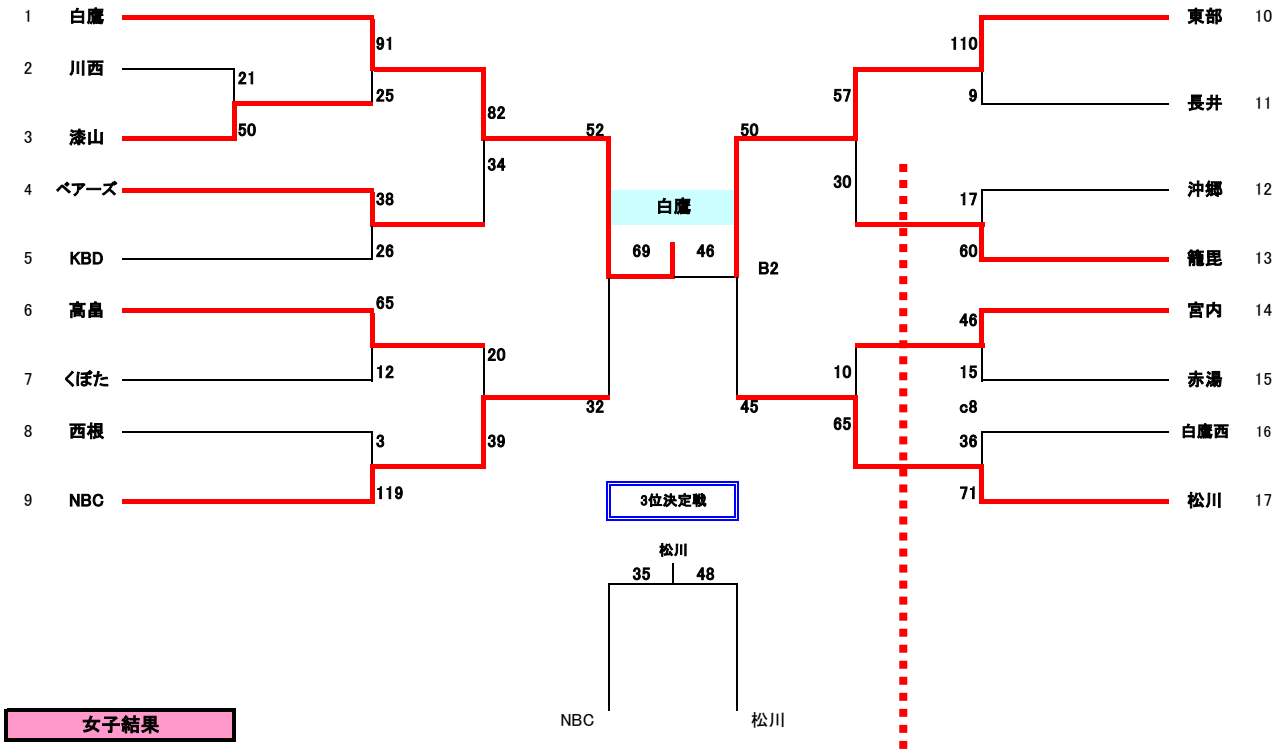

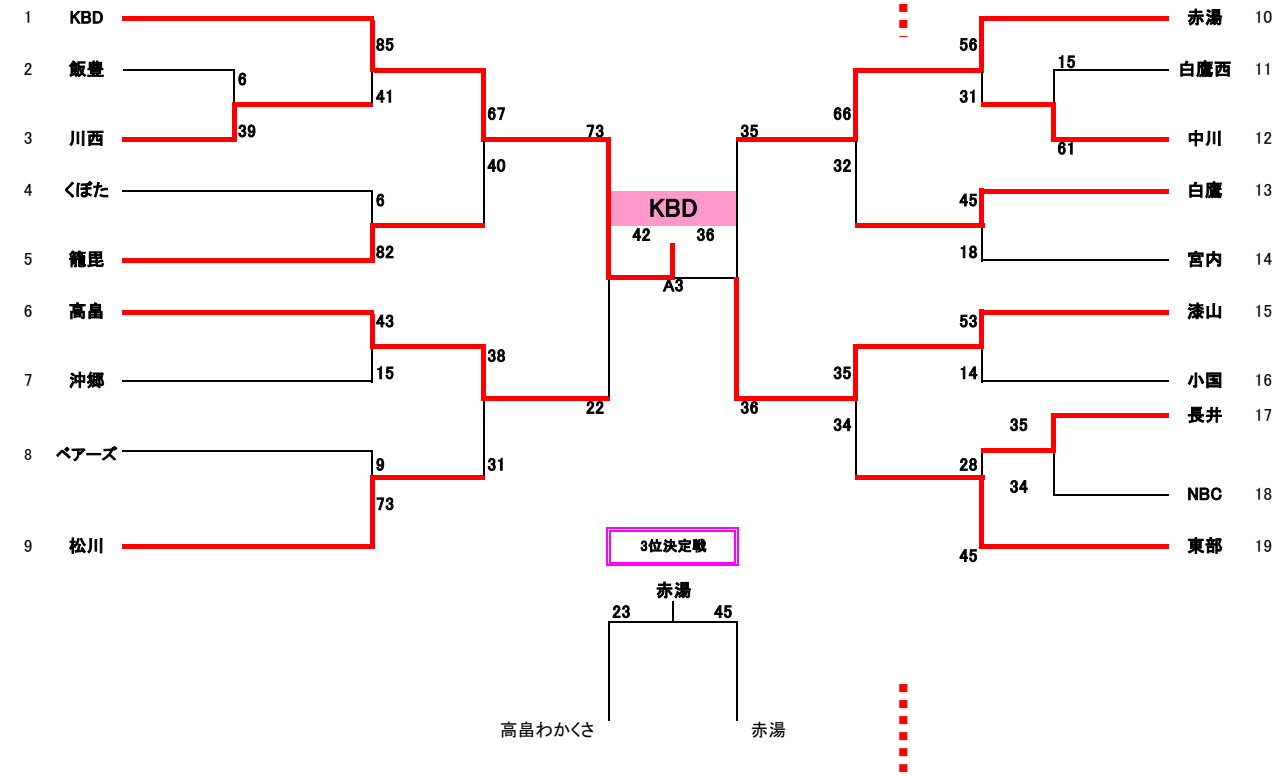
## 女子結果